**Satel**

**ABAX**

# ATD-100

atd100_int 10/16

**PL** BEZPRZEWODOWA CZUJKA TEMPERATURY
**EN** WIRELESS TEMPERATURE DETECTOR
**DE** FUNK-TEMPERATURMELDER
**RU** БЕСПРОВОДНОЙ ТЕМПЕРАТУРНЫЙ ИЗВЕЩАТЕЛЬ
**UA** БЕЗПРОВІДНИЙ ТЕМПЕРАТУРНИЙ СПОВІЩУВАЧ
**FR** DETECTEUR DE TEMPERATURE SANS FIL
**NL** DRAADLOZE TEMPERATUUR DETECTOR
**IT** RILEVATORE DI TEMPERATURA SENZA FILI
**ES** DETECTOR DE TEMPERATURA INALÁMBRICO
**CZ** BEZDRÁTOVÝ DETEKTOR TEPLOTY
**SK** BEZDRÔTOVÝ TEPELNÝ DETEKTOR
**GR** ΑΣΥΡΜΑΤΟΣ ΑΙΣΘΗΤΗΡΑΣ ΘΕΡΜΟΚΡΑΣΙΑΣ
**HU** VEZETÉKNÉLKÜLI HŐMÉRSÉKLETÉRZÉKELŐ

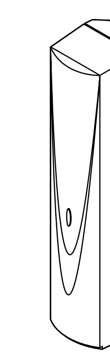

## PL

Czujka ATD-100 przeznaczona jest do pracy w ramach dwukierunkowego systemu bezprzewodowego ABAX. Obsługiwana jest przez kontroler ACU-100 w wersji programowej 3.00 lub nowszej oraz przez centralę INTEGRA 128-WRL w wersji programowej 1.09 lub nowszej.
Czujka posiada wbudowany cyfrowy czujnik temperatury. Informacja o aktualnej temperaturze jest przesyłana w czasie odpytywania. Umożliwia to prezentowanie temperatury na wyświetlaczu manipulatora INT-KSG produkowanego przez firmę SATEL. Ponadto czujka może być stosowana do ostrzegania o przekroczeniu krytycznego progu temperatury. Możliwe jest zdefiniowanie do dwóch różnych progów temperatury. Próg temperatury może być zaprogramowany jako:
- dolny (L): ostrzeganie o temperaturach niższych od zdefiniowanego progu temperatury;
- górny (H): ostrzeganie o temperaturach wyższych od zdefiniowanego progu temperatury.

Dioda LED działa tylko w trybie testowym:
- świeci przez 80 milisekund w czasie odpytywania;
- świeci przez 2 sekundy po otwarciu styku sabotażowego.

**RYSUNEK:** Widok płytki elektroniki czujki
**1** - styk sabotażowy reagujący na otwarcie obudowy i oderwanie od podłoża.
**2** - bateria litowa CR123A o napięciu 3 V, zapewniająca pracę przez okres około 3 lat. Czujka kontroluje stan baterii. Gdy napięcie spadnie do 2,6 V, zostanie wysłana informacja o słabej baterii. Sygnalizacja słabej baterii trwa do czasu jej wymiany.

### MONTAŻ

⚠ **Bateria powinna być montowana tuż przed zarejestrowaniem czujki w systemie ABAX.**

Czujka przystosowana jest do montażu wewnątrz pomieszczeń.
1. Otworzyć obudowę.
2. Zamontować baterię i dodać czujkę do systemu bezprzewodowego (patrz instrukcja obsługi kontrolera ACU-100 lub instrukcja instalatora centrali alarmowej INTEGRA 128-WRL). Naklejka z 7-cyfrowym numerem seryjnym, który należy podać przy rejestracji czujki w systemie, znajduje się na płytce elektroniki.
3. Zamknąć obudowę i prowizorycznie umocować czujkę w miejscu przyszłego montażu.
4. Sprawdzić poziom sygnału odbieranego z czujki przez kontroler ACU-100 lub centralę INTEGRA 128-WRL. W razie potrzeby wybrać inne miejsce montażu, żeby zapewnić odpowiednią jakość komunikacji.
5. Otworzyć obudowę i przymocować tylną ściankę obudowy do powierzchni montażowej.
6. Zamknąć obudowę czujki.
7. Skonfigurować dodatkowe parametry pracy czujki (zdefiniować krytyczne progi temperatury i tolerancję). Szczegółowe informacje dotyczące konfiguracji zawarte są w instrukcji obsługi kontrolera ACU-100 oraz instrukcji programowania central z serii INTEGRA. Po skonfigurowaniu czujka jest gotowa do pracy.

## EN

The ATD-100 detector is designed for operation within the ABAX two-way wireless system. The device is supported by the ACU-100 controller with firmware version 3.00 or later and by the INTEGRA 128-WRL control panel with firmware version 1.09 or later.
The detector has a built-in digital temperature sensor. Information on the current temperature is sent during polling time. It enables temperature to be presented on the display of INT-KSG keypad, manufactured by SATEL. Additionally, the detector can be used for warning about critical temperature threshold being exceeded. Up to two different temperature thresholds can be defined. The temperature threshold can be programmed as:
- low (L): warning about temperatures lower than the defined temperature threshold;
- high (H): warning about temperatures higher than the defined temperature threshold.

The LED is only functioning in the test mode:
- it is lit for 80 milliseconds during polling time;
- it is lit for 2 seconds after opening the tamper contact.

**FIGURE:** View of detector PCB
**1** - tamper contact, which opens when the cover is removed or the unit is removed from its mounting surface.
**2** - CR123A 3 V lithium battery, ensuring operation for approx. 3-year period. The detector controls the battery status. When the voltage drops to 2.6 V, the „low battery" information is sent to the controller. The low battery signaling continues until the battery is replaced.

### INSTALLATION

⚠ **The battery should be mounted just before registering the detector into the ABAX system.**

The detector is designed for indoor installation.
1. Open the housing.
2. Install the battery and add the detector to the wireless system (see the ACU-100 controller manual or INTEGRA 128-WRL control panel installer manual). A label with 7-digit serial number that should be entered during registration of the detector in the system is provided on the electronics board.
3. Close the housing and fasten the detector temporarily at the place of its future installation.
4. Check the level of signal received from the detector by the ACU-100 controller or by the INTEGRA 128-WRL control panel. If necessary, select another place for installation, to ensure adequate communication quality.
5. Open the housing and fasten the housing rear panel to the mounting surface.
6. Close the detector housing.
7. Configure additional working parameters for the detector (define critical temperature thresholds and tolerance). For detailed information regarding the configuration, refer to the ACU-100 controller user manual and the INTEGRA control panel programming manual. When configured, the detector is ready for operation.

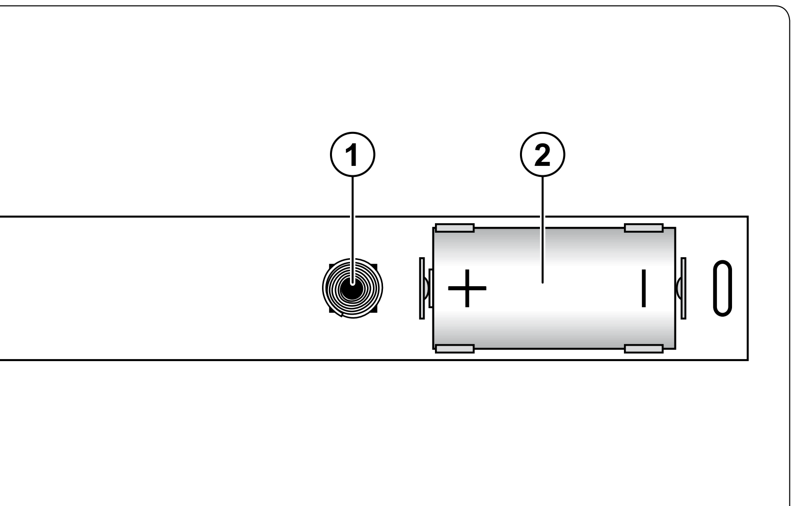


**Satel**

**SATEL sp. z o.o.**
**ul. Budowlanych 66; 80-298 Gdansk, POLAND**
tel. +48 58 320 94 00; www.satel.eu

CE 1471

## DE

Der Melder ATD-100 ist für den Betrieb im bidirektionalen ABAX-System bestimmt. Der Melder wird über das Funkbasismodul ACU-100 in der Programmversion 3.00 oder höher sowie über die Zentrale INTEGRA 128-WRL in der Programmversion 1.09 oder höher bedient.
Der Melder hat einen Temperatursensor integriert. Die Temperatur wird bei der Fernabfrage gemeldet. Dies ermöglicht die Anzeige der Temperatur auf dem Display des von SATEL hergestellten Bedienteils INT-KSG. Außerdem kann der Melder zur Warnung vor Überschreitung der kritischen Temperaturschwellen dienen. Es können bis zu zwei unterschiedliche Temperaturstufen definiert werden. Die Temperaturstufe kann programmiert werden als:
- niedrig (L): Warnen vor Temperatursenkung unter die definierte Temperaturschwelle;
- hoch (H): Warnen vor Temperaturanstieg über die definierte Temperaturschwelle.

Die LED-Diode funktioniert nur im Testmodus:
- bei der Fernabfrage leuchtet 80 Millisekunden lang;
- nach Öffnung des Sabotagekontaktes leuchtet 2 Sekunden lang.

**ABBILDUNG:** Elektronikplatine des Melders
**1** - Sabotagekontakt gegen Öffnung des Gehäuses oder Abreißen von der Unterlage.
**2** - Lithium-Batterie CR123A mit 3 V betrieben und mit der Lebensdauer ca. 3 Jahre. Der Melder kontrolliert den Batteriezustand. Wenn die Spannung bis 2,6 V fällt, dann wird gemeldet, dass die Batterie schwach ist. Die schwache Batterie wird solange signalisiert, bis sie ausgetauscht wird.

### MONTAGE

⚠ **Die Batterie ist in den Melder direkt vor dem Identifizierungsvorgang im ABAX-System einzusetzen.**

Der Melder ist für die Montage in Innenräumen geeignet.
1. Gehäuse öffnen.
2. Batterie einsetzen und den Melder zum Funksystem hinzufügen (siehe: Bedienungsanleitung für das Funkbasismodul ACU-100 oder Errichteranleitung für die Alarmzentrale INTEGRA 128-WRL). Der Aufkleber mit der 7 stelligen Seriennummer, die bei der Registrierung des Magnetkontakts im System angegeben werden soll, befindet sich auf der Elektronikplatine.
3. Gehäuse schließen und den Melder vorläufig am Montageort befestigen.
4. Den Pegel des vom Melder an das Funkbasismodul ACU-100 oder an die Zentrale INTEGRA 128-WRL gesendeten Signals prüfen. Falls erforderlich einen anderen Montageort wählen, um eine entsprechende Kommunikationsqualität zu gewährleisten.
5. Gehäuse öffnen und die hintere Gehäusewand an die Montagefläche befestigen.
6. Gehäuse des Melders schließen.
7. Zusätzliche Betriebsparameter des Melders konfigurieren (kritische Temperaturschwellen und die Toleranz definieren). Detaillierte Informationen zur Konfiguration sind in der Bedienungsanleitung für das Funkbasismodul ACU-100 sowie in der Programmieranleitung für die Zentralen der Serie INTEGRA enthalten. Nach der Konfiguration ist der Melder betriebsbereit.

## RU

Извещатель ATD-100 предназначен для работы в составе беспроводной системы ABAX с двухсторонней связью. Он поддерживается контроллером ACU-100 с микропрограммой версии 3.00 или более поздней и приемно-контрольным прибором (ПКП) INTEGRA 128-WRL с микропрограммой версии 1.09 или более поздней.
Извещатель оборудован температурным датчиком. Информация о температуре отправляется извещателем во время опроса. Это позволяет отобразить температуру на дисплее клавиатуры INT-KSG производства компании SATEL. Кроме этого извещатель может использоваться для предупреждения о превышении критичного уровня температуры. Максимально можно определить два порога температуры. Порог температуры может быть запрограммирован как:
- нижний (L): сообщение о температуре ниже определенного порога;
- верхний (H): сообщение о температуре выше определенного порога.

Светодиод работает только в тестовом режиме:
- горит в течение 80 миллисекунд во время опроса;
- горит в течение 2 секунд после нарушения тамперного контакта.

**РИСУНОК:** Вид платы электроники извещателя
**1** - тамперный контакт, реагирующий на вскрытие корпуса извещателя и его отрыв от монтажной поверхности.
**2** - литьевая батарея CR123A напряжением 3 В обеспечивает около 3 лет работы. Извещатель проверяет состояние батареи. В случае падения напряжения до 2,6 В, отправляется информация о разряде батареи. Разряд батареи индицируется до момента ее замены.

### МОНТАЖ

⚠ **Батарею следует установить в извещателе непосредственно перед его регистрацией в системе ABAX.**

Извещатель предназначен для монтажа внутри помещений.
1. Откройте корпус.
2. Установите батарею и добавьте извещатель к беспроводной системе (см.: руководство по эксплуатации ACU-100 или руководство по установке ПКП INTEGRA 128-WRL). Наклейка с 7-значным серийным номером, который следует ввести при регистрации извещателя в системе, находится на плате электроники.
3. Закройте корпус и предварительно установите извещатель на выбранном месте.
4. Проверьте уровень сигнала, который посылается извещателем на контроллер ACU-100 или ПКП INTEGRA 128-WRL. При необходимости для обеспечения соответствующего качества связи выберите другое место установки извещателя.
5. Откройте корпус и прикрепите заднюю стенку корпуса к монтажной поверхности.
6. Закройте корпус извещателя.
7. Настройте дополнительные параметры работы извещателя (определите критические пороги температуры и допуск). Подробная информация о настройке находится в руководстве по эксплуатации контроллера ACU-100 и руководстве по настройке ПКП серии INTEGRA. По завершении настройки извещатель готов к работе.

## UA

Сповіщувач ATD-100 призначений для роботи у складі безпровідної системи ABAX з двостороннім зв'язком. Він підтримується контролером ACU-100 з версією мікропрограми 3.00 або новішою і приладом приймально-контрольним (ППК) INTEGRA 128-WRL з версією мікропрограми 1.09 або новішою.
Сповіщувач оснащений температурним датчиком. Інформацію про актуальну температуру сповіщувач надсилає під час запиту. Це дозволяє відображати температуру на дисплеї клавіатури INT-KSG виробництва фірми SATEL. Крім того, сповіщувач може використовуватись для попередження про перевищення критичного рівня температури. Максимально можна визначити два рівні температури. Рівень температури може бути запрограмований як:
- нижній (L): попередження про температуру нижче визначеного рівня;
- верхній (H): попередження про температуру вище визначеного рівня.

Світлодіод працює лише у тестовому режимі:
- світиться протягом 80 мілісекунд під час запиту;
- світиться протягом 2 секунд після порушення тамперного контакту.

**МАЛЮНОК:** Вигляд плати електроніки сповіщувача
**1** - тамперний контакт, який реагує на відкриття корпусу сповіщувача і відривання від поверхні встановлення.
**2** - літієва батарея CR123A з напругою 3 В, яка забезпечує роботу протягом приблизно 3 років. Сповіщувач контролює стан батареї. У випадку падіння напруги до 2,6 В, буде надіслана інформація про розрядження батареї. Розрядження батареї індикується до моменту її заміни.

### ВСТАНОВЛЕННЯ

⚠ **Батарею слід встановлювати у сповіщувач одразу перед реєстрацією приладу у системі ABAX.**

Сповіщувач призначений для встановлення всередині приміщень. Слід:
1. Відкрити корпус
2. Встановити батарею і додати сповіщувач у безпровідну систему (див. інструкцію обслуговування контролера ACU-100 або інструкцію встановлення ППК INTEGRA 128-WRL). Наклейка з 7-значним серійним номером, який слід ввести під час реєстрації сповіщувача у системі, знаходиться на платі електроніки.
3. Закрити корпус і попередньо встановити сповіщувач в обраному місці.
4. Перевірити рівень сигналу, який надсилається сповіщувачем на контролер ACU-100 або ППК INTEGRA 128-WRL. При потребі, для забезпечення відповідної якості зв'язку, оберіть інше місце для встановлення сповіщувача.
5. Відкрити корпус і прикріпити задню стінку корпусу до поверхні встановлення.
6. Закрити корпус сповіщувача.
7. Налаштувати додаткові параметри роботи сповіщувача (визначити критичні пороги температури і допуск). Детальна інформація по налаштуванню знаходиться в інструкції обслуговування контролера ACU-100 і в інструкції по налаштуванню ППК серії INTEGRA. Після завершення налаштування сповіщувач готовий до роботи.

## FR

Le détecteur sans fil ATD-100 est destiné au fonctionnement dans le cadre du système bidirectionnel sans fil ABAX. Il est géré par le contrôleur ACU-100 en version du logiciel 3.00 ou ultérieure et par la centrale INTEGRA 128-WRL en version du logiciel 1.09 ou ultérieure.
Le détecteur est équipé d'un capteur de température intégré. L'information de la température est transmise pendant l'interrogation. Ceci permet la présentation de la température sur l'afficheur du clavier INT-KSG fabriqué par la société SATEL. Le détecteur peut être aussi utilisé pour avertir du dépassement du seuil de température critique. Jusqu'à deux seuils différents de la température peuvent être définis. Le seuil de la température peut être programmé de la suivante manière:
- inférieur (L): avertissement des températures au-dessous d'un seuil de température défini;
- supérieur (H): avertissement des températures supérieures à un seuil de température défini.

Le voyant LED fonctionne uniquement en mode test:
- est allumé pendant 80 ms au cours d'interrogation;
- est allumé pendant 2 secondes après l'ouverture du contact d'autoprotection.

**FIGURE:** Vue de la carte électronique du détecteur.
**1** - contact d'autoprotection répondant à l'ouverture du boîtier et à l'arrachement du support;
**2** - pile lithium CR123A d'une tension de 3 V assurant la durée de fonctionnement environ 3 ans. Le détecteur contrôle l'état de la pile. Lorsque la tension descend au-dessous de 2,6 V, cette information sera envoyée au contrôleur. La signalisation de la pile faible durera jusqu'à son remplacement.

### INSTALLATION

⚠ **Installer la pile dans le détecteur juste avant de l'enregistrer dans le système ABAX.**

Le détecteur est adapté à l'installation dans l'intérieur des locaux.
1. Ouvrir le boîtier.
2. Installer la pile et ajouter le détecteur au système sans fil (voir le manuel d'emploi du contrôleur ACU-100 ou la notice d'installateur de la centrale d'alarme INTEGRA 128-WRL). Une étiquette avec le numéro de série de 7 chiffres qui doit être entré lors de l'enregistrement du détecteur dans le système est situé sur la carte électronique.
3. Fermer le boîtier et fixer provisoirement le détecteur au lieu d'installation choisi.
4. Vérifier le niveau de signal parvenant depuis le détecteur au contrôleur ACU-100 ou à la centrale INTEGRA 128-WRL. Sélectionner un autre endroit pour l'installation afin d'assurer une bonne qualité de communication, si nécessaire.
5. Ouvrir le boîtier et fixer le panneau arrière à la surface de montage.
6. Fermer le boîtier du détecteur.
7. Configurer des paramètres supplémentaires du détecteur (définir des seuils critiques de température et la tolérance). Pour des informations détaillées concernant la configuration, se référer au manuel d'emploi du contrôleur ACU-100 et aux manuels de programmation des centrales de série INTEGRA et VERSA. Une fois configuré, le détecteur est prêt à fonctionner.

## NL

De ATD-100 detector is ontworpen voor werking met het ABAX tweeweg draadloze systeem. Het apparaat wordt ondersteund door de ACU-100 module met firmware versie 3.00 of later en door de INTEGRA 128-WRL met firmware versie 1.09 of later.
De detector heeft een ingebouwde temperatuur sensor en verzend de huidige temperatuur gedurende de Pollings periode. Dit maakt het mogelijk de temperatuur te tonen op het display van het INT-KSG Bediendeel, gefabriceerd door SATEL. Tevens kan de detector worden gebruikt voor waarschuwingen indien kritieke temperatuur waarden worden overschreden. Tot twee verschillende temperatuur drempel waarden kunnen worden geprogrammeerd als:
- Laag (L): Waarschuwing van temperaturen Lager dan de gedefinieerde temperatuur waarde;
- Hoog (H): Waarschuwing van temperaturen Hoger dan de gedefinieerde temperatuur waarde.

De LED functioneert alleen in de test mode:
- Het licht op voor 80 milliseconden gedurende de Pollings periode;
- Het licht op voor 2 seconden na het openen van het Sabotage contact.

**FIGUUR:** Aanzicht van de detector print
**1** - sabotage contact, opent indien de behuizing wordt geopend of indien de detector van het montage oppervlakte wordt verwijderd.
**2** - CR123A 3 V lithium batterij, verzekert de werking van een periode van ongeveer 3-jaar. De detector controleert de batterij status. Indien het voltage beneden de 2.6 V komt, zal de „lage batterij" informatie worden verzonden naar de ACU-100. De lage batterij signalering zal blijven aanhouden totdat de batterij vervangen is.

### INSTALLATIE

⚠ **De batterij dient te worden geplaatst alvorens de detector te registreren in het ABAX systeem.**

De detector is ontworpen voor installatie binnenshuis.
1. Open de behuizing.
2. Plaats de batterij en voeg de detector toe aan het draadloze systeem (zie de ACU-100 handleiding of de INTEGRA 128-WRL installatie handleiding). Een label met een 7-cijferig serie nummer welke ingevoerd dient te worden bij het registreren van de detector in het systeem, bevind zich op de print van de detector.
3. Sluit de behuizing en plaatst de detector tijdelijk op de plaats van zijn toekomstige installatie plaats.
4. Controleer het signaalniveau ontvangen van de detector door de ACU-100 module of door de INTEGRA 128-WRL alarmsysteem. Indien nodig selecteer een andere installatie plaats om een adequate communicatie kwaliteit te garanderen.
5. Open de behuizing en schroef de achterkant van de behuizing op de installatie ondergrond.
6. Sluit de behuizing van de detector.
7. Configureer de additionele werking parameters voor de detector (definieer de kritieke temperatuur waarden en toleranties). Voor gedetailleerde informatie aangaande de configuratie wordt verwezen naar de ACU-100 module handleiding en de INTEGRA programmeer handleiding. Indien de detector geconfigureerd is, is deze gereed voor gebruik.

## IT

Il rilevatore ATD-100, è un trasmettitore bidirezionale senza fili facente parte del sistema ABAX. Il dispositivo è gestito dal ricevitore ACU-100, con firmware di versione 3.00, oppure superiore, e dalla centrale INTEGRA 128-WRL, con firmware di versione 1.09, oppure superiore.
Il trasmettitore, è dotato di un rilevatore digitale di temperatura incorporato. L'informazione sulla temperatura corrente, viene trasferita durante il tempo di interrogazione. Questo rende possibile, la visualizzazione dell'informazione sul display della tastiera INT-KSG, prodotta da SATEL. L'apparecchiatura può essere utilizzata anche per la segnalazione del superamento della soglia della temperatura impostata. È possibile programmare fino a due diverse soglie di temperatura. La soglia di temperatura può essere pragramata come:
- bassa (L): segnalazione di temperatura minore della soglia della temperatura programmata;
- alta (H): segnalazione di temperatura maggiore della soglia della temperatura programmata.

Il LED di cui è dotato é operativo soltanto nella modalità di test:
- si illumina per 80 ms durante il tempo di interrogazione;
- si illumina per 2 secondi all'apertura del contatto anti-manomissione.

**DISEGNO:** Vista della scheda elettronica del rilevatore
**1** - contatto anti-manomissione contro l'apertura dell'alloggiamento e contro il suo strappo dalla superficie di montaggio.
**2** - batteria al litio CR123A, con tensione 3 Vcc, che assicura un periodo di operatività di circa 3 anni. L'apparecchiatura controlla lo stato della batteria e nel momento in cui la tensione scende al di sotto dei 2,6 V, viene trasferita l'informazione di batteria bassa. La segnalazione di batteria bassa dura fino al momento della sua sostituzione.

### MONTAGGIO

⚠ **La batteria, dovrebbe essere installata subito dopo aver registrato l'apparecchiatura nel sistema ABAX.**

L'apparecchiatura è stata progettata per essere montata in interno.
1. Aprire l'alloggiamento.
2. Installare la batteria e aggiungere il dispositivo al sistema senza fili (vedi il manuale utente del ricevitore ACU-100, oppure il manuale installatore della centrale di allarme INTEGRA 128-WRL). L'adesivo con il numero seriale di 7 cifre, che occorre inserire durante la registrazione dell'apparecchiatura nel sistema, si trova sulla scheda elettronica.
3. Chiudere l'alloggiamento, e fissare provvisoriamente l'apparecchiatura nel luogo dove verrà installata.
4. Controllare il livello del segnale emesso dal trasmettitore nel ricevitore ACU-100, oppure nella centrale INTEGRA 128-WRL. Nel caso fosse necessario, scegliere un altro luogo di montaggio, al fine di assicurare un'adeguata qualità della comunicazione.
5. Aprire l'alloggiamento e fissare la parete posteriore dello stesso sulla superficie di montaggio.
6. Chiudere l'alloggiamento.
7. Configurare i parametri operativi aggiuntivi dell'apparecchiatura (programmare le soglie di temperatura e la tolleranza). Informazioni più particolareggiate, relative alla configurazione, possono essere reperite nel manuale utente del ricevitore ACU-100, e nel manuale installatore delle centrali della serie INTEGRA. Dopo avere configurato il dispositivo, l'apparecchiatura è pronta ad operare.

## ES

El detector ATD-100 está dedicado a operar con el sistema bidireccional inalámbrico ABAX. Es soportado por el controlador ACU-100 con la versión de firmware 3.00 o posterior y por la central de alarmas INTEGRA 128-WRL con la versión de firmware 1.09º posterior.
El detector está equipada de un sensor de temperatura integrado. La información sobre la temperatura actual está enviada durante el tiempo de interrogación lo que permite presentar la temperatura en la pantalla del teclado INT-KSG fabricado por la empresa SATEL. Además, el detector puede ser empleado para alertar cuando la temperatura crítica ha sido superada. Hasta dos diferentes umbrales de temperatura pueden ser definidos. El umbral de temperatura puede ser programado de la siguiente manera:
- inferior (L): advertencia sobre las temperaturas más bajas que el umbral de temperatura definido;
- superior (H): advertencia sobre las temperaturas más altas que el umbral de temperatura definido.

El diodo LED funciona únicamente en el modo de prueba:
- centellea durante 80 milisegundos en el tiempo de interrogación;
- centellea durante 2 segundos después de abrir la protección antisabotaje.

**FIGURA:** Vista de la placa electrónica del detector.
**1** - protección antisabotaje que reacciona a la apertura de la caja o bien a la retirada de la superficie de montaje.
**2** - pila de litio CR123A con un voltaje de 3 V que asegura un rendimiento durante aproximadamente 3 años. El detector controla el estado de la pila. Cuando el voltaje descienda a 2,6 V, la información sobre la baja pila será enviada al controlador. La indicación de la pila baja continuará hasta que la pila sea reemplazada.

### INSTALACIÓN

⚠ **La pila debe ser instalada justo antes de registrarla en el sistema ABAX.**

El detector está destinado a ser instalado en el interior de los locales.
1. Abrir la caja.
2. Instalar la pila y agregar el detector al sistema inalámbrico (consulte la instrucción del controlador ACU-100 o el manual de instalación de la central de alarmas INTEGRA 128-WRL). La etiqueta con el número de serie de 7 dígitos el que añadimos al registrar el detector en el sistema, se encuentra en la placa electrónica.
3. Cerrar la caja y montar el detector provisionalmente en el lugar de la instalación futura.
4. Comprobar el nivel de la señal recibida del detector por el controlador ACU-100 o bien por la central de alarmas INTEGRA 128-WRL y en caso de necesidad, cambiar el lugar de instalación para garantizar una calidad adecuada de la comunicación.
5. Abrir la caja y fijar la panel trasero de la caja a la superficie de montaje.
6. Cerrar la caja del detector.
7. Configurar los parámetros de trabajo adicionales del detector (define umbral de temperatura crítica y la tolerancia). Para la información detallada referida a la configuración, consulte el manual de usuario del controlador ACU-100 y el manual de programación de las centrales de la serie INTEGRA. Después de la configuración, el detector está dispuesto a operar.

## CZ

Bezdrátový detektor ATD-100 je určen pro obousměrný bezdrátový systém ABAX. Zařízení je podporováno základnovou stanicí ACU-100 s verzí firmwaru 3.00 nebo vyšší a se zabezpečovací ústřednou INTEGRA 128-WRL s verzí firmware 1.09 nebo vyšší.
V detektoru je osazen teplotní senzor. Informace o aktuální teplotě je odeslána během periody komunikace. To umožňuje zobrazení teploty na displeji klávesnice INT-KSG vyráběné firmou SATEL. Dále lze detektor využít pro hlášení dosažení kritických mezních teplot. Lze nadefinovat až dvě mezní teploty. Nastavení rozhodovacích úrovní se programuje následovně:
- nízká (L): varování o teplotě nižší, než je nastavená mez nízké teploty;
- vysoká (H): varování o teplotě vyšší, než je nastavená mez vysoké teploty.

LED zobrazuje stav pouze v testovacím režimu:
- svítí po dobu 80 milisekund během periody komunikace;
- svítí po dobu 2 sekund po otevření tamper kontaktu.

**OBRÁZEK:** Pohled na základní desku
**1** - tamper kontakt, který se otevře po otevření krytu nebo odtržení od montážního povrchu.
**2** - lithiová baterie CR123A 3 V umožňuje provoz po dobu přibližně 3 let. Detektor kontroluje stav baterie, pokud klesne napětí na baterii pod 2,6 V, odešle detektor informaci „slabá baterie „ základnové stanici". Signál slabé baterie je zasílán do doby, než dojde k výměně baterie.

### MONTÁŽ

⚠ **Baterie vkládejte těsně před přihlášením detektoru do systému ABAX.**

Detektor je určen pro vnitřní montáž.
1. Otevřete kryt.
2. Vložte baterii a přihlaste detektor do bezdrátového systému (viz manuál základnové stanice ACU-100 nebo instalační manuál zabezpečovací ústředny INTEGRA 128-WRL). Na desce s elektronikou je umístěn štítek se 7místným číselným kódem, který se používá během procedury přihlášení detektoru.
3. Uzavřete kryt a dočasně detektor připevněte na místo budoucí montáže.
4. Zkontrolujte intenzitu přijímaného signálu od detektoru na základnové stanici ACU-100 nebo na ústředně INTEGRA 128-WRL. V případě slabého signálu, vyberte jiné místo montáže pro zajištění optimální kvality komunikace.
5. Otevřete kryt a připevntěte zadní díl krytu k montážnímu povrchu.
6. Uzavřete kryt detektoru.
7. Nastavte příslušné pracovní parametry detektoru (nastavení mezních teplotních hodnot a toleranci). Pro detailní nastavení detektoru se podívejte do uživatelského manuálu základnové stanice ACU-100 nebo do programovacího manuálu ústředny INTEGRA. Po kompletním nastavení je detektor připraven k použití.

## SK

Detektor ATD-100 je určený na činnosť v obojsmernom bezdrôtovom systéme ABAX. Je obsluhovaný kontrolérom ACU-100 s programovou verziou 3.00 alebo novšou a ústredňou INTEGRA 128-WRL s programovou verziou 1.09 alebo novšou.
Detektor má zabudovaný digitálny detektor tepla. Informácia o aktuálnej teplote je zasielaná v dobe zisťovania. Umožňuje to zobrazovanie teploty na displeji klávesnice INT-KSG vyrábanej firmou SATEL. Detektor môže byť okrem toho využívaný na upozorňovanie kritickej úrovne teploty. Je možné nadefinovať až dva rôzne prahy teploty. Prah teploty môže byť naprogramovaný ako:
- dolný (L): upozornenie na teploty nižšie ako je nadefinovaný prah teploty;
- horný (H): upozornenie na teploty vyššie ako je nadefinovaný prah teploty.

LED-ka pracuje iba v testovacom režime:
- svieti počas 80 milisekúnd v dobe zisťovania;
- svieti počas dvoch sekúnd po narušení sabotážneho spínača.

**OBRÁZOK:** Pohľad na dosku elektroniky
**1** - sabotážny kontakt reaguje na otvorenie krytu a odtrhnutie zo steny.
**2** - lítiová batéria CR123A s napätím 3 V, zabezpečuje činnosť na dobu približne 3 roky. Detektor kontroluje stav batérie. Ak klesne napätie na 2,6 V, je zaslaná informácia o slabej batérii. Signalizácia o slabej batérii trvá do času jej výmeny.

### MONTÁŽ

⚠ **Batéria musí byť namontovaná tesne pred zaregistrovaním detektora do systému ABAX.**

Detektor je určený na montáž v interiéroch budov.
1. Otvoriť kryt.
2. Namontovať batériu a pridať detektor do bezdrôtového (pozri návod na obsluhu kontroléra ACU-100 alebo inštalačnú príručku zabezpečovacej ústredne INTEGRA 128-WRL). Nálepka so 7 ciferným sériovým číslom, ktoré treba zadať pri registrácii detektora do systému sa nachádza na doske elektroniky.
3. Zatvoriť kryt a provizórne pripevniť detektor na miesto jeho montáže.
4. Skontrolovať úroveň signálu prijímaného z detektora kontrolérom ACU-100 alebo ústredňou INTEGRA 128-WRL. V prípade potreby vybrať iné miesto montáže, aby bola zabezpečená zodpovedajúca kvalita komunikácie.
5. Otvoriť kryt a pripevniť zadnú časť krytu detektora na stenu.
6. Zatvoriť kryt detektora.
7. Nakonfigurovať dodatočné parametre činnosti detektora (nadefinovať kritické prahy teploty a tolerancie). Podrobné informácie týkajúce sa konfigurácie sú uvedené v návode na použitie kontroléra ACU-100 a v programovacej príručke ústrední zo série INTEGRA. Po nakonfigurovaní je detektor pripravený na činnosť.

## GR

Ο αισθητήρας ATD-100 έχει σχεδιαστεί για να λειτουργεί με το αμφίδρομο ασύρματο σύστημα ABAX. Η συσκευή υποστηρίζεται από τον ελεγκτή ACU-100 με firmware έκδοσης 3.00 ή νεότερο και από την μονάδα INTEGRA 128-WRL με firmware έκδοσης 1.09 ή νεότερο.
Ο ανιχνευτής είναι κατασκευασμένος με ψηφιακό αισθητήρα θερμοκρασίας.Πληροφορίες για την τρέχουσα θερμοκρασία στέλνονται κατά την διάρκεια του διαστήματος περιοδικής επίβλεψης (polling time). Είναι δυνατό να εμφανίζεται η θερμοκρασία στην οθόνη του πληκτρολογίου INT-KSG, που κατασκευάζεται από την SATEL.Επιπρόσθετα ο ανιχνευτής μπορεί να χρησιμοποιηθεί για προειδοποίηση σχετικά με κρίσιμη θερμοκρασία που έχει υπερβεί το όριο. Μέχρι δύο διαφορετικές κρίσιμες θερμοκρασίες μπορούν να καθοριστούν. Η κρίσιμη θερμοκρασία μπορεί να προγραμματιστεί ως:
- χαμηλή (L): προειδοποίηση για χαμηλότερη θερμοκρασία από την καθορισμένη αρχική
- υψηλή (H): προειδοποίηση για την υψηλότερη θερμοκρασία από την καθορισμένη αρχική.

Τα LED λειτουργούν μόνο κατά την διαδικασία της δοκιμής:
- ανάβουν για 80 χιλιοστά του δευτερολέπτου κατά την διάρκεια του διαστήματος περιοδικής επίβλεψης (polling time)
- ανάβουν για 2 δευτερόλεπτα μετά το άνοιγμα της επαφής tamper.

**ΣΧΉΜΑ:** Εικόνα του ανιχνευτή PCB
**1** - προστασία tamper, το οποίο ενεργοποιείτε όταν αφαιρεθεί το καπάκι ή αν το υλικό απομακρυνθεί από την επιφάνεια στήριξης.
**2** - CR123A 3 V μπαταρία λιθίου, διασφαλίζει την λειτουργία για περίπου 3 χρόνια. Ο ανιχνευτής ελέγχει την κατάσταση της μπαταριάς. Όταν η τάση μειωθεί στα 2.6 V, στέλνεται μήνυμα ´´χαμηλής μπαταρίας´´ στον ελεγκτή. Το σήμα ´´χαμηλής μπαταρίας´´ συνεχίζει να στέλνεται μέχρι να αντικατασταθεί η μπαταρία.

### ΕΓΚΑΤΑΣΤΑΣΗ

⚠ **Η μπαταρία πρέπει να τοποθετηθεί λίγο πριν εγκατασταθεί ο ανιχνευτής στο ασύρματο σύστημα ABAX.**

Ο ανιχνευτής είναι σχεδιασμένος για εσωτερική χρήση.
1. Αφαιρέστε το καπάκι της συσκευής.
2. Τοποθετήστε τη μπαταρία και προσθέστε τον ανιχνευτή στο ασύρματο σύστημα (βλέπε εγχειρίδιο χρήστη ελεγκτή ACU-100 ή εγχειρίδιο εγκαταστάτη μονάδας INTEGRA 128-WRL). Μια ετικέτα με 7-ψήφιο σειριακό αριθμό ο οποίος πρέπει να εισαχθεί κατά την εγκατάσταση του ανιχνευτή στο σύστημα, υπάρχει πάνω στην ηλεκτρονική πλακέτα.
3. Κλείστε το καπάκι και σταθεροποιείστε τον ανιχνευτή προσωρινά στο μέρος της μελλοντικής του εγκατάστασης.
4. Ελέγξτε το επίπεδο του σήματος που λαμβάνεται από τον ανιχνευτή, από τον ελεγκτή ACU-100 ή από την μονάδα INTEGRA 128-WRL. Αν είναι απαραίτητο, επιλέξτε κάποιο άλλο σημείο για εγκατάστασή του, διασφαλίζοντας την επάρκεια της ποιότητας επικοινωνίας.
5. Αφαιρέστε το καπάκι της συσκευής και στερεώστε το πίσω μέρος στην επιφάνεια που θα τοποθετηθεί ο ανιχνευτής.
6. Κλείστε το καπάκι του ανιχνευτή.
7. Ρυθμίστε τις πρόσθετες παραμέτρους λειτουργιάς του ανιχνευτή (καθορίστε το όριο της κρίσιμης θερμοκρασία και της ανοχής). Για περαιτέρω λεπτομέρειες σχετικά με τις ρυθμίσεις, ανατρέξτε στο εγχειρίδιο χρήστη του ελεγκτή ACU-100 και στο εγχειρίδιο προγραμματισμού της μονάδας INTEGRA. Όταν τελειώσετε τις ρυθμίσεις, ο ανιχνευτής είναι έτοιμος να τεθεί σε λειτουργία.

## HU

Az ATD-100 érzékelő az ABAX kétirányú vezetéknélküli rendszerben történő felhasználásra készült. Az eszköz használatát a 3.00 vagy újabb firmware verzióval rendelkező ACU-100 vezérlő és az 1.09 vagy újabb firmware verzióval rendelkező INTEGRA 128-WRL vezérlőpanel támogatja.
Az érzékelő beépített digitális hőmérsékletérzékelővel rendelkezik. Az aktuális hőmérséklet információja a válaszperiódus ideje alatt kerül elküldésre. Lehetővé teszi a hőmérséklet megjelenítését a SATEL gyártmányú INT-KSG kezelő kijelzőjén. Továbbá az érzékelő használható kritikus hőmérsékleti küszöbszint átlépésének figyelmeztetésére. Maximum két különböző hőmérsékleti küszöbszint határozható meg. A hőmérsékleti küszöbszint programozható, mint;
- Alsó (L): figyelmeztetés a meghatározott küszöbszintnél alacsonyabb hőmérsékletről,
- Felső (H): figyelmeztetés a meghatározott küszöbszintnél magasabb hőmérsékletről.

A LED csak tesztüzemmódban működik:
- 80 ms-ra világít a válaszperiódus ideje alatt;
- 2 mp-ra világít a szabotázskapcsoló nyitása után.

**ÁBRA:** Az érzékelő áramköri lapjának nézete
**1** - szabotázskapcsoló, amelyik a fedél vagy az érzékelő felszerelési felületről történő eltávolításakor bont.
**2** - CR123A 3 V lítium akkumulátor, Kb. 3 éves működési időszakot biztosít. Az érzékelő felügyeli az akkumulátor állapotát. Amikor annak feszültsége 2,6 V alá csökken alacsony akkumulátor" üzenet kerül elküldésre a vezérlőnek. Az alacsony akkumulátor jelzés annak kicseréléséig folyamatosan jelzésre kerül.

### FELSZERELÉS

⚠ **Az akkumulátor csak az érzékelő ABAX rendszerben történő regisztrációja előtt szabad behelyezni.**

Az érzékelő beltéri alkalmazásra készült.
1. Nyissa ki az érzékelő házát..
2. Helyezze be az akkumulátort és adja a vezetéknélküli rendszerhez az érzékelőt (lásd: ACU-100 vezérlő felhasználói vagy az INTEGRA 128-WRL vezérlőpanel telepítői kézikönyvét). Az érzékelőben található címként látható 7 jegyű számsort vigye be az érzékelő rendszerben történő regisztrációjához.
3. Zárja vissza az érzékelő házát és ideiglenesen rögzítse az érzékelőt a jövőbeni felszerelési helyére.
4. Ellenőrizze az érzékelő ACU-100 vezérlő vagy INTEGRA 128-WRL vezérlőpanel által vett jelszintjét. Amennyiben szükséges válasszon másik felszerelési helyet a megfelelő kommunikációs minőség biztosításához.
5. Nyissa ki ismételten az érzékelő házát és rögzítse annak hátsó felét a felszerelési felülethez.
6. Zárja vissza az érzékelőházat.
7. Állítsa be az érzékelő további működési paramétereit (határozza meg kritikus hőmérsékleti küszöbszinteket és a tűrést). A beállításra vonatkozó részletes információkért nézze meg az ACU-100 vezérlő felhasználói vagy az INTEGRA vezérlőpanel programozási kézikönyvét. Miután befejezte a beállítást az érzékelő működésre kész.

## PL

### DANE TECHNICZNE

| | |
|---|---|
| Pasmo częstotliwości pracy | 868,0 MHz ÷ 868,6 MHz |
| Zasięg komunikacji radiowej (w terenie otwartym) | do 500 m |
| Zasilanie | bateria litowa CR123A 3 V |
| Czas pracy na baterii | około 3 lata |
| Pobór prądu w stanie gotowości | 50 µA |
| Maksymalny pobór prądu | 16 mA |
| Dokładność pomiaru temperatury | ±2°C |
| Zakres temperatur pracy | -10°C...+55°C |
| Maksymalna wilgotność | 93±3% |
| Wymiary obudowy | 24 x 110 x 27 mm |
| Masa | 56 g |

**Należy stosować baterie litowe CR123A 3 V. W trakcie wymiany baterii należy zachować szczególną ostrożność. W przypadku niewłaściwie wykonanej wymiany istnieje ryzyko wybuchu baterii. Producent nie ponosi odpowiedzialności za konsekwencje nieprawidłowej wymiany baterii. Zużytych baterii nie wolno wyrzucać, lecz należy się ich pozbywać zgodnie z obowiązującymi przepisami dotyczącymi ochrony środowiska.**

**Niniejszym SATEL sp. z o.o. deklaruje że czujka jest zgodna z zasadniczymi wymaganiami i innymi właściwymi postanowieniami Dyrektywy 1999/5/EC. Deklaracje zgodności są dostępne pod adresem www.satel.eu/ce**

## EN

### SPECIFICATIONS

| | |
|---|---|
| Working frequency band | 868.0 MHz ÷ 868.6 MHz |
| Radio communication range (in open area) | up to 500 m |
| Supply | CR123A lithium battery, 3 V |
| Battery life expectancy | approx. 3 years |
| Standby current consumption | 50 µA |
| Maximum current consumption | 16 mA |
| Temperature measurement accuracy | ±2°C |
| Working temperature range | -10°C...+55°C |
| Maximum humidity | 93±3% |
| Housing dimensions | 24 x 110 x 27 mm |
| Weight | 56 g |

**Always use the CR123A 3V lithium batteries. Be particularly careful when replacing the battery. If inappropriately done, replacement of the battery may lead to a risk of explosion. The Manufacturer bears no responsibility for any consequences of incorrect replacement of the battery. The used batteries must not be discarded, but should be disposed of in accordance with the existing rules for environment protection.**

**Hereby, SATEL sp. z o.o., declares that this detector is in compliance with the essential requirements and other relevant provisions of Directive 1999/5/EC. The declaration of conformity may be consulted at www.satel.eu/ce**

## DE

### TECHNISCHE DATEN

| | |
|---|---|
| Betriebsfrequenzband | 868,0 MHz ÷ 868,6 MHz |
| Reichweite der Funkkommunikation (im freien Gelände) | bis zu 500 m |
| Speisung | Lithium-Batterie CR123A 3 V |
| Batterielebensdauer | ca. 3 Jahre |
| Ruhestromaufnahme | 50 µA |
| Max. Stromaufnahme | 16 mA |
| Genauigkeit der Temperaturmessung | ±2°C |
| Betriebstemperaturbereich | -10°C...+55°C |
| Max. Feuchtigkeit | 93 ±3% |
| Abmessungen des Gehäuses | 24 x 110 x 27 mm |
| Gewicht | 56 g |

**Zu verwenden sind Lithium-Batterien CR123A 3 V. Beim Batteriewechsel besonders sorgfältig vorgehen. Bei falschem Batteriewechsel besteht eine Explosionsgefahr. Der Hersteller übernimmt keine Verantwortung für die Konsequenzen eines falschen Batteriewechsels. Verbrauchte Batterien dürfen nicht weggeworfen werden, sondern sind entsprechend den geltenden Umweltschutzrichtlinien zu entsorgen.**

**Hiermit erklärt SATEL sp. z o.o., dass sich der Melder in Übereinstimmung mit den grundlegenden Anforderungen und den übrigen einschlägigen Bestimmungen der Richtlinie 1999/5/EG befindet.
Die Konformitätserklärung kann unter folgender Adresse gefunden werden: www.satel.eu/ce**

## RU

### ТЕХНИЧЕСКИЕ ДАННЫЕ

| | |
|---|---|
| Рабочая полоса частот | 868,0 МГц ÷ 868,6 МГц |
| Дальность радиосвязи (в прямой видимости) | до 500 м |
| Питание | литиевая батарея CR123A 3 В |
| Время работы от батареи | около 3 лет |
| Потребление тока в режиме готовности | 50 µA |
| Максимальное потребление тока | 16 мА |
| Точность измерения температуры | ±2°C |
| Диапазон рабочих температур | -10°C...+55°C |
| Максимальная влажность | 93 ±3% |
| Габаритные размеры корпуса | 24 x 110 x 27 мм |
| Вес | 56 г |

**Используйте литиевые батареи CR123A 3 В. Во время замены батареи следует соблюдать особую осторожность. При неправильной замене батареи существует опасность взрыва. Производитель не несет ответственности за последствия неправильной замены батареи. Использованные батареи нельзя выбрасывать. Утилизируйте их согласно действующим правилам по охране окружающей среды.**

**Настоящим компания SATEL sp. z o.o. заявляет, что извещатель соответствует основным требованиям и другим соответствующим положениям Директивы Совета Европы 1999/5/EC.
Декларации соответствия находятся на сайте www.satel.eu/ce**

## UA

### ТЕХНІЧНІ ДАНІ

| | |
|---|---|
| Робоча полоса частот | 868,0 МГц ÷ 868,6 МГц |
| Радіус дії радіозв'язку (на відкритій території) | до 500 м |
| Живлення | літієва батарея CR123A 3 В |
| Час роботи від батареї | приблизно 3 роки |
| Споживання струму у режимі готовності | 50 мкА |
| Максимальне споживання струму | 16 мА |
| Точність виміру температури | ±2°C |
| Діапазон робочих температур | -10°C...+55°C |
| Максимальна вологість | 93 ±3% |
| Потужність випромінювання | менше 10 мВт |
| Розміри корпусу | 24 x 110 x 27 мм |
| Вага | 56 г |

**Слід використовувати літієві батареї CR123A 3 В. Під час заміни батареї, слід бути особливо обережним. У випадку неправильної заміни батареї, існує можливість вибуху. Виробник не несе відповідальності за наслідки неправильної заміни батареї. Використані батареї не можна викидати. Їх слід утилізувати, згідно з діючими правилами захисту оточуючого середовища.**

**Даним, фірма SATEL sp. z o.o. заявляє, що прилад приймально-контрольний відповідає основним вимогам і відповідним положенням Директиви Ради Європи 1999/5/EC.
Декларації відповідності знаходяться на сайті www.satel.eu/ce**

## FR

### SPÉCIFICATIONS TECHNIQUES

| | |
|---|---|
| Bande de fréquence de fonctionnement | 868,0 MHz ÷ 868,6 MHz |
| Portée de communication radio (en champ libre) | do 500 m |
| Alimentation | pile lithium CR123A 3 V |
| Durée de vie de la pile | environ 3 ans |
| Consommation de courant en état de veille | 50 µA |
| Consommation maximale de courant | 16 mA |
| Précision de mesure de température | ±2°C |
| Plage de températures de fonctionnement | -10°C...+55°C |
| Humidité maximale | 93 ±3% |
| Dimensions du boîtier | 24 x 110 x 27 mm |
| Poids | 56 g |

**Utiliser des piles au lithium CR123A 3 V. Remplacer la pile avec toutes les précautions nécessaires. En cas de remplacement non conforme, il y a risque d'explosion. Le fabricant n'est pas responsable des conséquences d'un remplacement incorrect de la pile. Il est interdit de jeter les piles usées. Le Client est tenu de s'en débarrasser conformément aux dispositions relatives à la protection de l'environnement en vigueur.**

**Par la présente, la entreprise SATEL, déclare que l'appareil ATD-100 est conforme aux exigences essentielles et aux autres dispositions pertinentes de la directive 1999/5/EC. La déclaration de conformité peut être consultée sur le site www.satel.eu/ce**

## NL

### SPECIFICATIES

| | |
|---|---|
| Werking frequentie band | 868.0 MHz ÷ 868.6 MHz |
| Radio communicatie bereik (in open veld) | tot 500 m |
| Voeding | CR123A lithium batterij, 3 V |
| Batterij levensduur | ongeveer 3 jaar |
| Stand-by verbruik | 50 µA |
| Maximum verbruik | 16 mA |
| Nauwkeurigheid Temperatuur meting | ±2°C |
| Werking temperatuur bereik | -10°C...+55°C |
| Maximum vochtigheid | 93 ±3% |
| Afmeting behuizing | 24 x 110 x 27 mm |
| Gewicht | 56 gr |

**Gebruik altijd CR123A 3 V lithium batterijen. Wees voorzichtig bij het vervangen van de batterij. Indien deze niet juist wordt geplaatst kan dit resulteren in het exploderen van de batterij. De Fabrikant neemt geen verantwoordelijkheid voor enige schade ontstaan door het verkeerd plaatsen van de batterij. Gebruikte batterijen mogen niet worden weggegooid, maar dienen bij het daarvoor bestemde inleverpunt te worden ingeleverd, dit in overeenkomst met de huidige regelgeving voor bescherming van het milieu.**

**Hierbij verklaart SATEL sp. z o.o. dat het toestel detector in overeenstemming is met de essentiële eisen en de ande-re relevante bepalingen van richtlijn 1999/5/EG. De overeen-stemmingsverklaring is beschikbaar op www.satel.eu/ce**

## IT

### SPECIFICHE TECNICHE

| | |
|---|---|
| Frequenza portante | 868,0 MHz ÷ 868,6 MHz |
| Portata della comunicazione radio | fino a 500 m (in campo aperto) |
| Alimentazione | batteria al litio CR123A 3 V |
| Durata operativa della batteria | circa 3 anni |
| Assorbimento energetico in stato di pronto | 50 µA |
| Assorbimento energetico massimo | 16 mA |
| Precisione della temperatura rilevata | ±2°C |
| Range della temperatura di lavoro | -10°C...+55°C |
| Umidità massima | 93 ±3% |
| Dimensioni dell'alloggiamento | 24 x 110 x 27 mm |
| Peso | 56 g |

**Vanno utilizzate solamente batterie al litio CR123A 3 V. Durante la sostituzione della batteria, occorre osservare una particolare attenzione. In caso di scorretta sostituzione della batteria, esiste il rischio di esplosione della stessa. Il produttore, non si assume responsabilità per le eventuali conseguenze derivanti da una scorretta sostituzione della batteria. Non è permesso, lo smaltimento delle batterie scariche come rifiuto normale, lo smaltimento va eseguito conformemente alle norme correnti, relative alla difesa ambientale.**

**Con la presente SATEL sp. z o.o. dichiara che questo rilevatore è conforme ai requisiti essenziali ed alle altre disposizioni pertinenti stabilite dalla direttiva 1999/5/CE. La dichiarazione di conformità può essere consultata sul sito: www.satel.eu/ce**

## ES

### DATOS TÉCNICOS

| | |
|---|---|
| Frecuencia operativa | 868,0 MHz ÷ 868,6 MHz |
| Frecuencia operativa (en espacio abierto) | hasta 500 m |
| Alimentación | batería de litio CR123A 3 V |
| Duración de vida de la pila | aprox. 3 años |
| Consumo de corriente en modo de espera | 50 µA |
| Consumo máximo de corriente | 16 mA |
| Precisión de medida de temperatura | ±2°C |
| Temperatura operacional | -10°C...+55°C |
| Humedad máxima | 93 ±3% |
| Dimensiones de caja | 24 x 110 x 27 mm |
| Peso | 56 g |

**Es preciso utilizar siempre pilas de litio CR123A 3 V. Tenga especial cautela al reemplazar la pila. Existe el peligro de explosión si la pila no ha sido reemplazada correctamente. El fabricante no se hará responsable por consecuencias del reemplazo inadecuado de la pila. Está prohibido tirar las pilas gastadas, es preciso deshacerse de ellas según las normas vigentes acerca de la protección del medioambiente.**

**Por la presente, la empresa SATEL, declara que este detector cumple con los requisitos esenciales y otras exigencias relevantes de la Directiva 1999/5/EC. Pueden consultar la declaración de conformidad en www.satel.eu/ce**

## CZ

### SPECIFIKACE

| | |
|---|---|
| Pásmo pracovní frekvence | 868,0 MHz ÷ 868,6 MHz |
| Dosah bezdrátového signálu (v otevřeném prostoru) | až 500 m |
| Napájení | baterie CR123A lithium, 3 V |
| Životnost baterie | přibližně 3 roky |
| Proudová spotřeba v klidu | 50 µA |
| Maximální proudová spotřeba | 16 mA |
| Přesnost měření teploty | ±2°C |
| Rozsah pracovních teplot | -10°C...+55°C |
| Maximální vlhkost | 93 ±3% |
| Rozměry krytu | 24 x 110 x 27 mm |
| Hmotnost | 56 g |

**Vždy používejte pouze lithiové baterie CR123A 3 V. Buďte zvláště opatrní při výměně baterie. Nesprávná výměna může vést až k explozi. Výrobce nenese žádnou zodpovědnost za následky nesprávné výměny baterií. Použité baterie se nesmí vyhazovat, musí být likvidovány podle platných nařízení o ochraně životního prostředí.**

Modřanská 80, 147 00 Praha 4, ČR • Tel. / Fax: 272 770 148, 272 770 149
e-mail: euroalarm@euroalarm.cz • technická pomoc: ezs@euroalarm.cz • www: www.euroalarm.cz

**Firma SATEL s.r.o. tímto prohlašuje, že detektor splňuje základní požadavky a všechna příslušná ustanovení Směrnice 1999/5/ES. Prohlášení o shodě je k dispozici na www.satel.eu/ce**

## SK

### TECHNICKÉ INFORMÁCIE

| | |
|---|---|
| Pracovná frekvencia | 868,0 MHz ÷ 868,6 MHz |
| Dosah rádiovej komunikácie (na otvorenom priestranstve) | do 500 m |
| Napájanie | lítiová batéria CR123A 3 V |
| Životnosť batérie | približne 3 roky |
| Odber prúdu v pohotovostnom režime | 50 µA |
| Maximálny odber prúdu | 16 mA |
| Presnosť merania teploty | ±2°C |
| Pracovná teplota | -10°C...+55°C |
| Maximálna vlhkosť prostredia | 93 ±3% |
| Rozmery krytu | 24 x 110 x 27 mm |
| Hmotnosť | 56 g |

**Treba používať lítiové batérie CR123A 3 V. Počas výmeny batérie treba zachovať osobitnú ostražitosť. V prípade nesprávnej výmeny jestvuje riziko výbuchu batérie. Výrobca nenesie zodpovednosť za škody spôsobené nesprávnou výmenou batérie. Použité batérie nevyhadzujte, ale ich v súlade s nariadeniami o ochrane životného prostredia odovzdajte do zberu.**

**Firma SATEL sp. z o.o. týmto vyhlasuje, že detektor spĺňa základné požiadavky a všetky príslušné ustanovenia Smernice 1999/5/ES. Vyhlásenie o zhode si možno pozrieť na www.satel.eu/ce**

## GR

### ΠΡΟΔΙΑΓΡΑΦΕΣ

| | |
|---|---|
| Συχνότητα λειτουργίας | 868.0 MHz ÷ 868.6 MHz |
| Απόσταση επικοινωνίας (ανοικτή περιοχή) | μέχρι 500 μ |
| Τροφοδοσία | CR123A lithium battery, 3 V |
| Προσδοκώμενη διάρκεια ζωής της μπαταρίας | περίπου 3 χρόνια |
| Κατανάλωση σε κατάσταση αναμονή | 50 μΑ |
| Μέγιστη κατανάλωση | 16 mA |
| Ακρίβεια μέτρησης θερμοκρασίας | ±2°C |
| Θερμοκρασίας λειτουργίας | -10°C...+55°C |
| Μέγιστη υγρασία | 93 ±3% |
| Διαστάσεις περιβλήματος | 24 x 110 x 27 mm |
| Βάρος | 56 g |

**Πάντα χρήση μπαταρίας λιθίου CR123A 3V. Πρέπει να είστε ιδιαίτερα προσεκτικοί όταν αντικαθιστάτε την μπαταρία. Εάν μια απροσεξία γίνει, αντικατάσταση της μπαταρίας μπορεί να οδηγήσει σε κίνδυνο έκρηξης. Ο κατασκευαστής δεν φέρει καμία ευθύνη για οποιαδήποτε συνέπεια από μη σωστή αντικατάσταση της μπαταρίας. Οι χρησιμοποιημένες μπαταρίες δεν πρέπει να πετούνται, αλλά θα πρέπει να διαχειριστούν σύμφωνα με τους υπάρχοντες κανόνες για την προστασία του περιβάλλοντος.**

**Επί του παρόντος, η SATEL sp. z o.o. δηλώνει ότι αυτός ο ανιχνευτής είναι σε συμμόρφωση με τις βασικές απαιτήσεις και άλλες σχετικές διατάξεις του Directive 1999/5/EC. Για τη δήλωση της συμφωνίας μπορείτε να συμβουλευτείτε την ιστοσελίδα www.satel.eu/ce**

## HU

### MŰSZAKI ADATOK

| | |
|---|---|
| Működési frekvenciatartomány | 868.0 MHz ÷ 868.6 MHz |
| Rádiókommunikációs tartomány (nyílt területen) | max. 500 m |
| Tápfeszültség | CR123A lítium akkumulátor, 3 V |
| Akkumulátor várható élettartam | kb.. 3 év |
| Készenléti áramfogyasztás | 50 µA |
| Maximális áramfogyasztás | 16 mA |
| Hőmérsékletmérés pontossága | ±2°C |
| Működési hőmérséklettartomány | -10°C...+55°C |
| Maximális páratartalom | 93 ±3% |
| Ház méretei | 24 x 110 x 27 mm |
| Tömeg | 56 g |

**Mindig CR123A típusú lítium akkumulátort használjon. Legyen óvatos az akkumulátor cseréjekor. Amennyiben helytelenül végzi el, az akkumulátor cseréje robbanásveszélyhez vezethet. A gyártó nem vállal felelősséget a helytelenül elvégzett akkumulátorcsere következményéért. A használt akkumulátort tilos tölteni, de az elhelyezéséről intézkedni kell a létező környezetvédelmi szabályoknak megfelelően.**

**A SATEL sp. z o.o. ezennel kijelenti, hogy ez az érzékelő összhangban van az alapvető követelményekkel és az 1995/ EC irányelv más idevágó előírásainak. A nyilatkozat megtekinthető a www.satel.eu/ce honlapon.**

CE 1471

SATEL sp. z o.o.
ul. Budowlanych 66; 80-298 Gdansk, POLAND
tel. +48 58 320 94 00; www.satel.eu