ACSP

Адресный модуль неадресных подшлейфов

MLB-400

RU

Версия прошивки 1.00

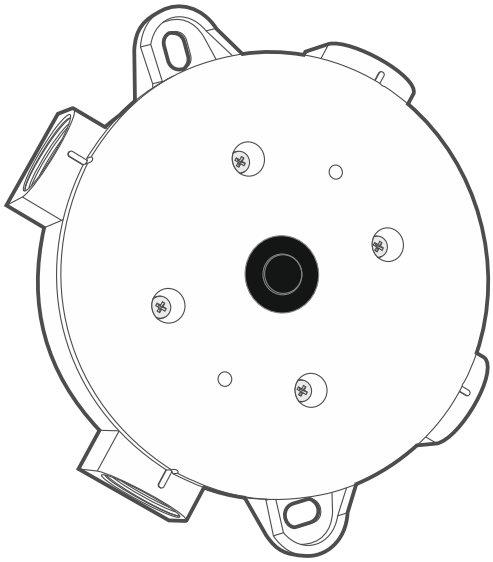

CNBOP-PIB

mlb-400_ru 02/23

Satel®

SATEL sp. z o.o. • ул. Budowlanych 66 • 80-298 Gdańsk • POLAND
тел. +48 58 320 94 00
www.satel.pl

ВНИМАНИЕ

Установка устройства должна производиться квалифицированными специалистами.

Перед началом установки необходимо ознакомиться с настоящим руководством, чтобы избежать ошибок, которые могут привести к неполадкам в работе устройства или даже к его повреждению.

Все электросоединения должны производиться только при отключенном электропитании.

Запрещается вносить в конструкцию устройства какие-либо неавторизованные производителем изменения и самостоятельно производить его ремонт, так как это однозначно с потерей гарантийных прав.

В руководстве используются следующие обозначения:

- *i* - примечание,
- ! - важная информация предупредительного характера.

Модуль MLB-400 предназначен для подключения к адресному пожарному приемно-контрольному прибору неадресных извещателей (DMP-100 / DRP-100 / DCP-100) или ручных пожарных извещателей (ROP-110 / ROP-111). Он предназначен для работы в шлейфе сигнализации адресного пожарного приемно-контрольного прибора ACSP-402.

1. Свойства

- Поддержка до 32 извещателей или 10 ручных пожарных извещателей (ИПР).
- Двухсторонний изолятор КЗ.
- Питание от шлейфа сигнализации.
- Возможность установки в местах, где возникает явление конденсации водяного пара.

2. Установка

Все электросоединения должны производиться только при отключенном электропитании.

Модуль должен устанавливаться в закрытых помещениях.

1. Выполните отверстия под кабели в основании корпуса (рис. 1).

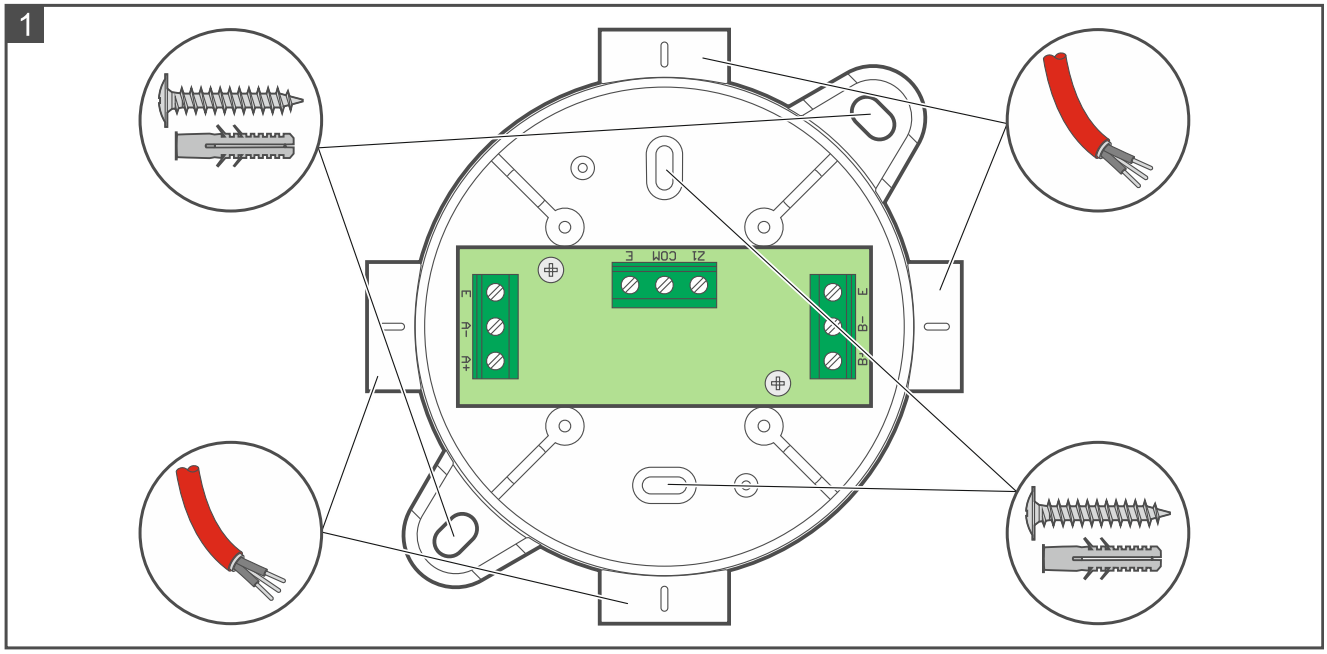

2. Поднесите основание корпуса к стене или потолку и отметьте положение монтажных отверстий (рис. 1). Если на месте установки возникает явление конденсации водяного пара, не выполняйте отверстия под шурупы внутри корпуса.
3. Просверлите отверстия под распорные дюбели.
4. Если Вы хотите уплотнить отверстия под кабели, используйте кабельные сальники (рекомендуемый сальник: PG-16).
5. С помощью шурупов и распорных дюбелей закрепите основание корпуса на монтажной поверхности. Подберите распорные дюбели соответственно монтажной поверхности (одни – для бетона или кирпича, другие – для гипса, и т. п.).
6. Проведите кабели внутрь корпуса.

7. Подключите провода шлейфа сигнализации к модулю (рис. 2 – петля; рис. 3 – радиальный шлейф). К клеммам A+ и A- подключите провода от ППКП / другого устройства. К клеммам B+ и B- подключите провода к другому устройству / ППКП. В случае радиального (лучевого) шлейфа, если модуль – последнее устройство, подключенное к шлейфу, к клеммам B+ и B- не подключаются провода (рис. 3). Экраны кабелей подключите к клеммам E / ⏚.

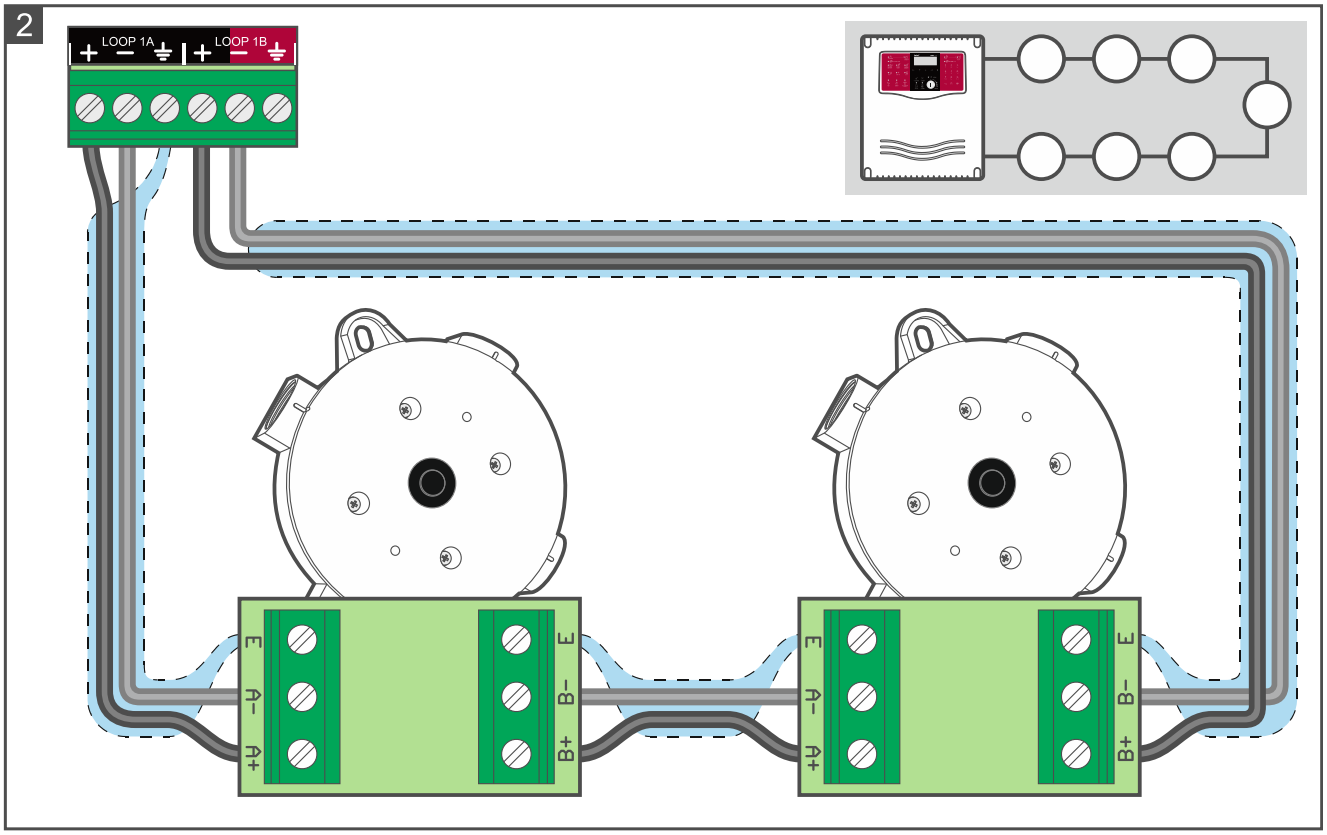

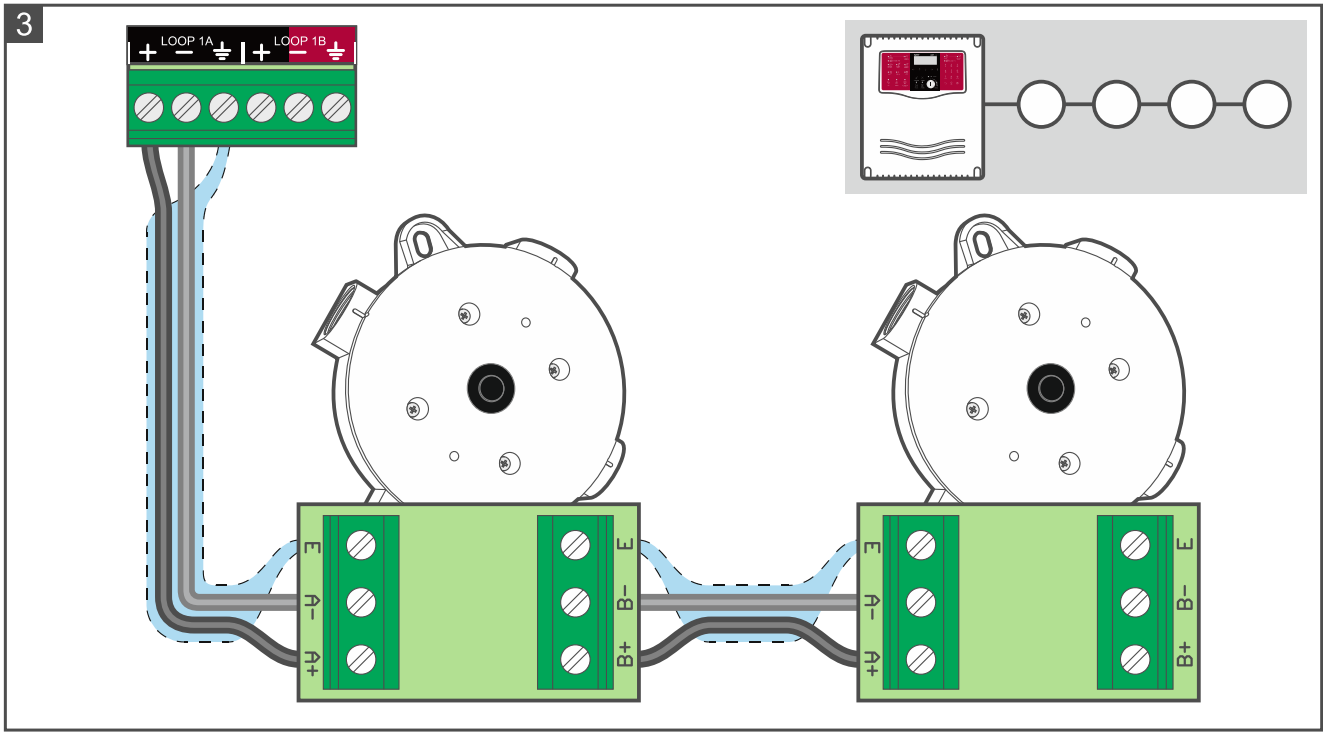

8. Подключите неадресные устройства к модулю (рис. 4 – извещатели; рис. 5 – ИПР). Можно подключить до 32 извещателей или до 10 ИПР. Контур должен завершаться

резистором 5,6 кОм (резистор можно прикрутить к клеммам последнего устройства в контуре).

Нельзя подключать одновременно извещатели и ручные пожарные извещатели (ИПР).

9. Установите крышку и закрепите ее с помощью шурупов (рис. 6).

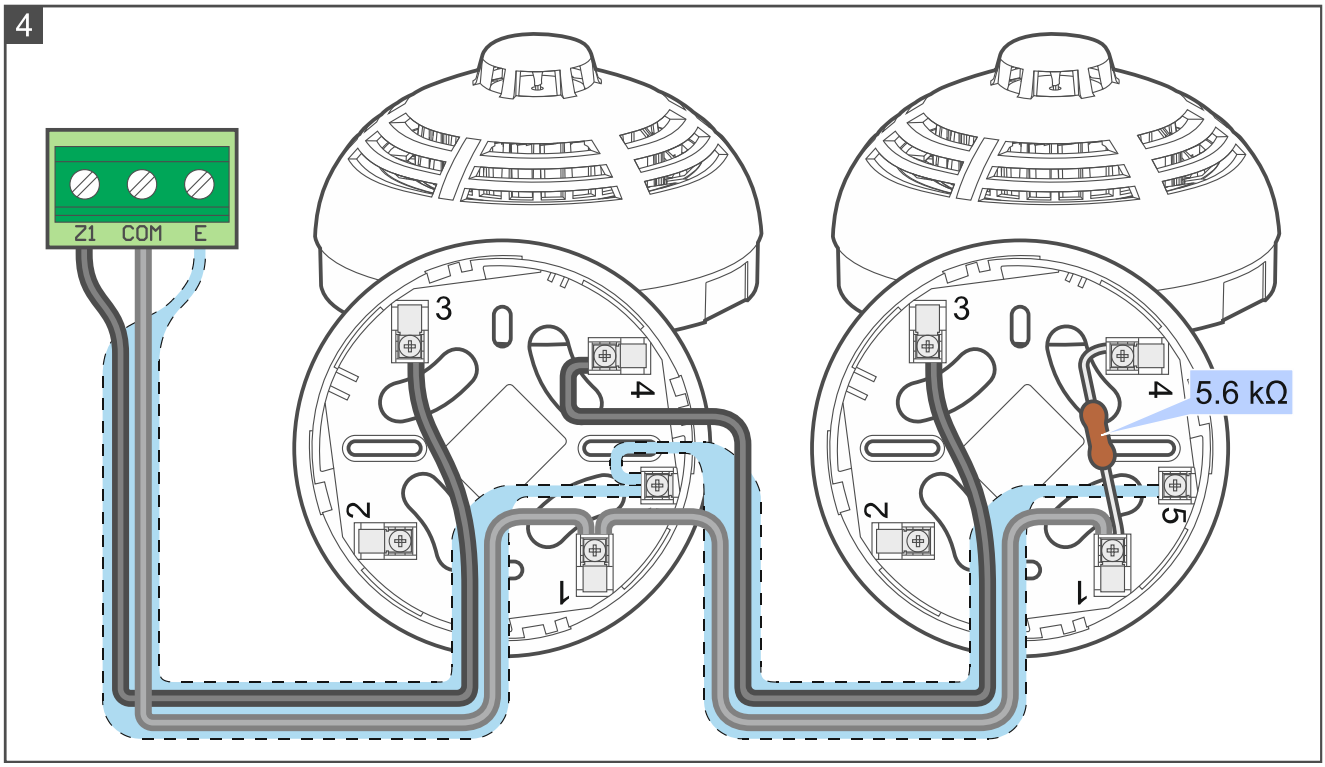

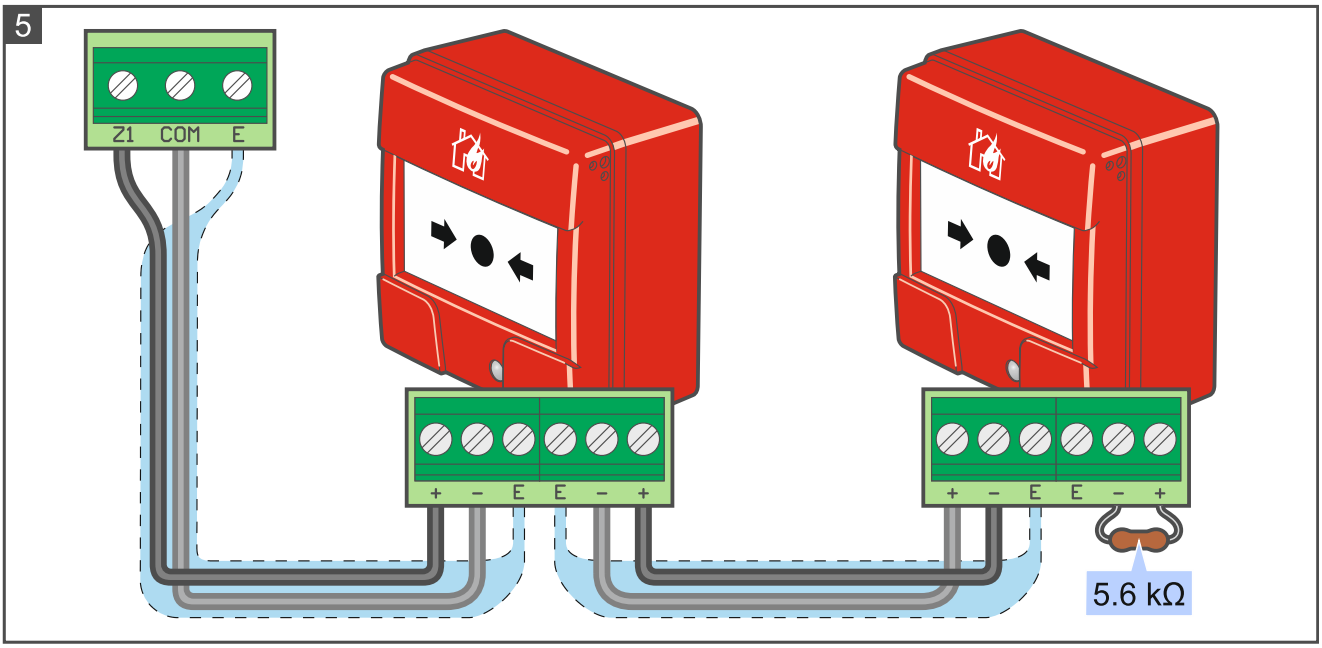

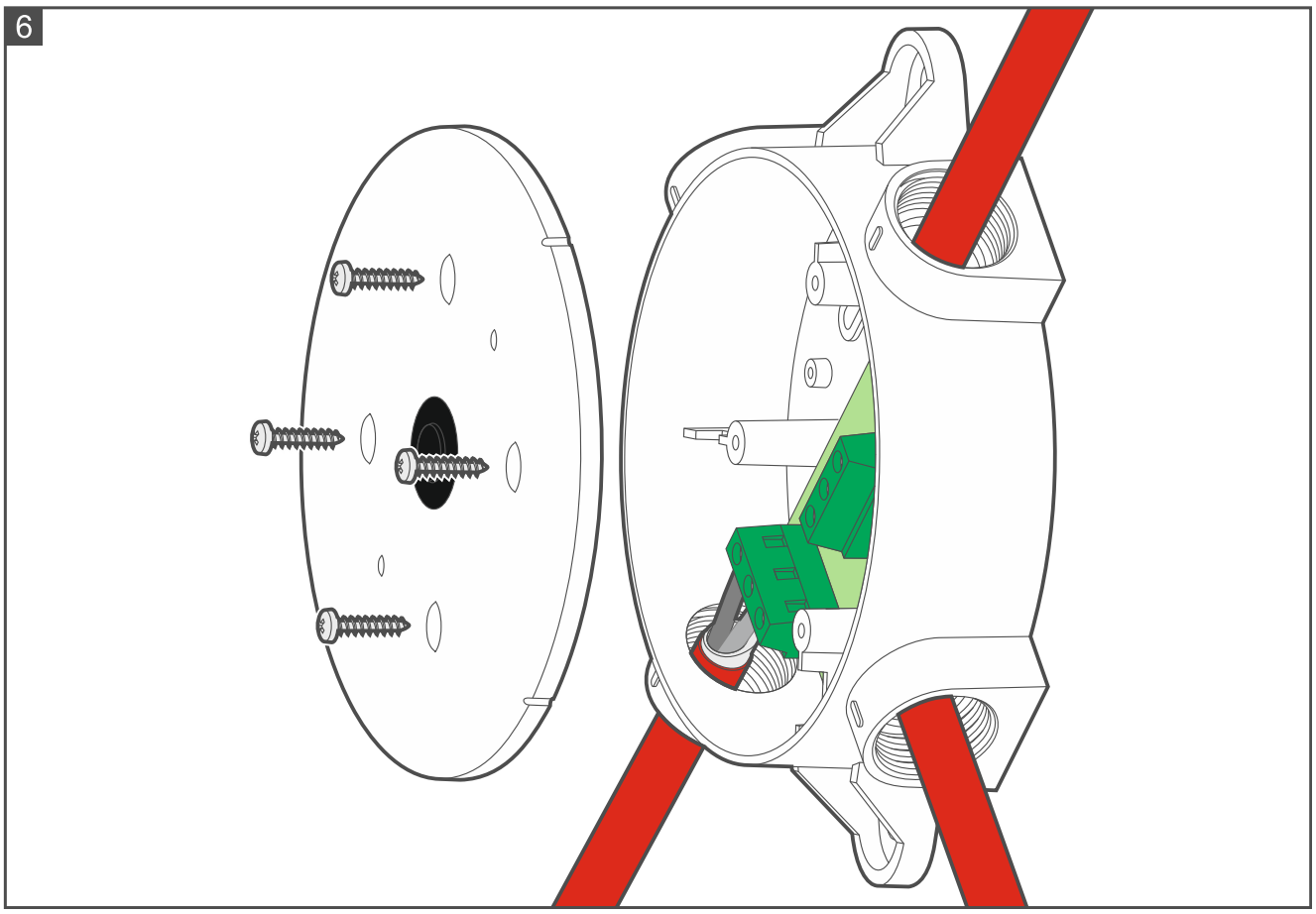

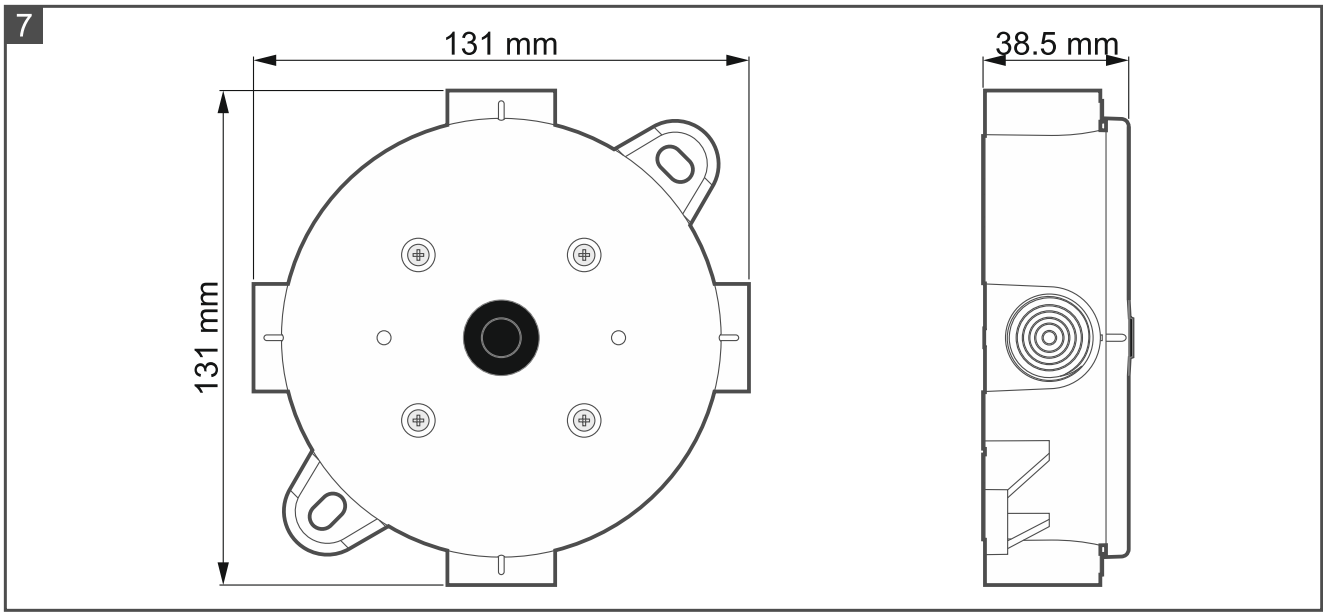

3. Техническое обслуживание

Элементы системы пожарной сигнализации требуют регулярного технического обслуживания. Частота осуществления периодических проверок модуля MLB-400 должна соответствовать нормативам и регламентирующим документам. В случае помещений с неблагоприятными условиями работы (например, запыленность, агрессивная среда, могущая вызвать коррозию, и т. п.), периодические проверки должны проводиться чаще.

В рамках технического обслуживания запустите в ППКП тестирование и проверьте, передает ли модуль информацию о тревогах подключенных к нему извещателей или ручных пожарных извещателей. Описание запуска теста можно найти в руководствах ППКП ACSP-402. Запуск теста и тестовое срабатывание устройств регистрируются в памяти событий прибора. Во время теста проверьте, не изменилось ли местоположение устройства (например, два устройства поменяли местами).

4. Технические данные

Напряжение питания .....18...26 В DC
Потребление тока в режиме наблюдения..... 3 мА
Потребление тока в режиме тревожного извещения ..... 20 мА
Диапазон рабочих температур.....-10°C...+55°C
Максимальная влажность .....93±3%
Габаритные размеры.....131 x 131 x 38,5 мм
Масса .....153 г

Адресный модуль неадресных подшлейфов MLB-400 соответствует основополагающим требованиям Регламентов и Директив Европейского Союза:

CPR 305/2011 Регламент Европейского парламента и Совета (ЕС) от 9 марта 2011 г. «Об установлении гармонизированных условий для распространения на рынке строительных изделий и отмене Директивы Совета 89/106/EEC относительно строительных изделий»;

EMC 2014/30/EC об электромагнитной совместимости;

LVD 2014/35/EC о низковольтном оборудовании.

Сертификационный центр CNBOP-PIB (Научно-исследовательский центр противопожарной защиты) г. Юзефув выдал на адресный модуль неадресных подшлейфов типа MLB-400 Сертификат постоянства характеристик качества строительного изделия **1438-CPR-0852**, удостоверяющий соответствие требованиям стандартов EN 54-18:2005 + AC:2007 Устройства ввода/вывода и EN 54-17:2005 + AC:2007 Изоляторы короткого замыкания.

Сертификат соответствия и декларацию характеристик качества можно скачать с сайта **www.satel.pl**

CE

22

SATEL sp. z o.o. • ул. Budowlanych 66 • 80-298 Gdańsk • POLAND

1438

1438-CPR-0852

DOP/CPR/0852

EN 54-18:2005 + AC:2007
EN 54-17:2005 + AC:2007

Пожарная безопасность строительных объектов.

Сигнализация пожара, сообщенного ручными или автоматическими пожарными извещателями.

Декларация характеристик качества DOP/CPR/0852

Применение – пожарная безопасность

Технические данные – см. настоящее руководство.