MPB-300

Botón inalámbrico de pánico

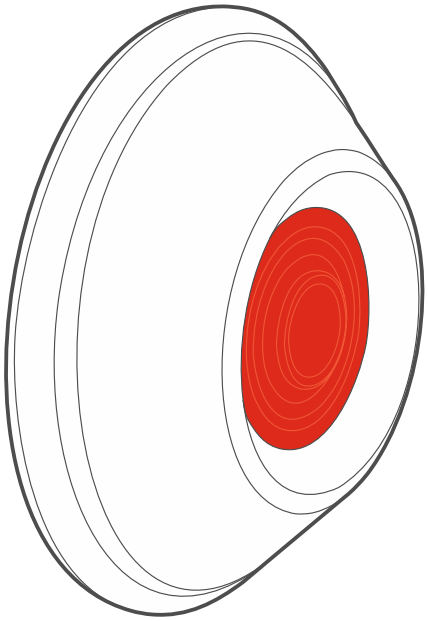

ES

Versión del firmware 1.00

mpb-300_es 10/21

SATEL sp. z o.o. • ul. Budowlanych 66 • 80-298 Gdańsk • POLSKA
tel. 58 320 94 00 • servicio técnico 58 320 94 30 • dept. técnico 58 320 94 20;
www.satel.eu

PRECAUCIONES

El dispositivo debe ser instalado por el personal competente.

Antes de proceder al montaje, por favor, familiarízate cuidadosamente con esta quía rápida.

Cualquier modificación o reparación del dispositivo no autorizada por el fabricante supondrá la anulación de los derechos resultantes de la garantía.

La placa de características del dispositivo está localizada en la base de la caja.

El dispositivo cumple con los requisitos de las directivas vigentes en la Unión Europea.

El dispositivo está diseñado para uso en interiores.

El dispositivo no puede desecharse con otros residuos domésticos. Es necesario hacerlo conforme con la legislación ambiental vigente (el dispositivo introducido en el mercado después del 13 de agosto de 2005).

El dispositivo cumple con los requisitos de los reglamentos técnicos de la Unión Aduanera Euroasiática.

La empresa SATEL tiene como objetivo mejorar continuamente la calidad de sus productos, por tanto, las especificaciones técnicas de los productos, el firmware, el software y las aplicaciones, pueden sufrir modificaciones. Para obtener información actualizada acerca de las modificaciones introducidas, por favor, visita nuestra página web: https://support.satel.eu

Por la presente, SATEL sp. z o.o. declara que el tipo de equipo radioeléctrico MPB-300 es conforme con la Directiva 2014/53/UE. El texto completo de la declaración UE de conformidad está disponible en la dirección Internet siguiente: www.satel.eu/ce

En el manual pueden aparecer los siguientes símbolos:

- nota;
- advertencia.

ÍNDICE

1. Propiedades 2
2. Descripción 2
2.1 Botón en modo de detector 2
Transmisiones de radio 2
Alarmas 2
Modo de prueba 3
Diodo LED 3
Control del estado de la batería 3
2.2 Botón en modo de mando a distancia 3
Transmisiones de radio 3
Diodo LED 3
Control del estado de la batería 3
3. Placa electrónica 4
4. Montaje 4
4.1 Selección del modo de funcionamiento del botón 7
5. Datos técnicos 7

El botón MPB-300 sirve para activar la alarma de pánico o para pedir socorro. También puede usarse para controlar diferentes dispositivos (p.ej., dispositivos del sistema de automatización o de control de acceso). El botón es compatible con:

- centrales de alarma PERFECTA (modelos WRL),
- controlador VERSA-MCU,
- controlador MTX-300,
- módulo de alarma MICRA (versión 2.02 del firmware o más actual),
- módulo de extensión INT-RX-S (versión 1.04 del firmware o más actual) – sólo en modo de mando a distancia.
- controlador de radio RK-1K / RK-2K / RK-4K / RK-4K SMA – sólo en modo de mando a distancia.

El manual se refiere al botón con la versión 1.2 de la electrónica.

1. Propiedades

- Selección del modo de funcionamiento:
  - detector,
  - mando a distancia.
- Transmisiones de radio encriptadas en la banda de frecuencia de 433 MHz.
- Control del estado de la batería.
- Diodo LED para la indicación en modos de configuración y de prueba del botón.
- Protección antisabotaje contra la apertura de la caja y contra su arranque de la superficie de montaje.

2. Descripción

El botón puede funcionar como un detector inalámbrico o un mando a distancia. El modo de funcionamiento debe seleccionarse antes de registrar el botón en el sistema inalámbrico. El modo seleccionado por defecto es el modo de detector inalámbrico. En función del modo de funcionamiento seleccionado, el botón se identificará como:

- detector MMD-300,
- mando a distancia MPT-350.

2.1 Botón en modo de detector

Transmisiones de radio

El botón cada 15 minutos enviará la información sobre su estado (transmisión periódica). Las transmisiones de radio adicionales serán efecto de una alarma.

Alarmas

El botón de pánico indicará la alarma:

- al pulsarlo,
- al abrir el contacto de sabotaje (alarma de sabotaje).

Modo de prueba

Durante los siguientes 20 minutos después de insertar la batería o abrir el contacto de sabotaje, en el botón estará activado un modo especial que permitirá probar el funcionamiento del botón. En modo de prueba funcionará el diodo LED.

Diodo LED

El diodo LED quedará encendido durante aproximadamente 5 segundos a partir del momento de insertar la batería, indicando la activación del botón. Además, se encenderá en el momento de seleccionar el modo de funcionamiento (ver: «Selección del modo de funcionamiento del botón») y en modo de prueba en el cual indicará:

- transmisión periódica: emitirá luz corta (80 milisegundos),
- alarma: emitirá luz durante 2 segundos,

Control del estado de la batería

Si la tensión de la batería será inferior a 2,75 V, durante cada transmisión se enviará la información sobre la batería baja.

2.2 Botón en modo de mando a distancia

Transmisiones de radio

Transmisiones de radio se enviarán:

- al pulsar el botón: transmisión igual que la transmisión enviada al pulsar ○ del mando a distancia MPT-350,
- al abrir el contacto de sabotaje: transmisión igual que la transmisión enviada al pulsar ● del mando a distancia MPT-350.

La transmisión se enviará siempre cuando el botón esté pulsado / contacto de sabotaje esté abierto pero como máximo durante 20 segundos (protección contra la descarga de la batería).

Diodo LED

El diodo LED indicará:

- activación: quedará encendido durante aproximadamente 5 segundos a partir del momento de insertar la batería,
- pulsación del botón / apertura del contacto de sabotaje: emitirá luz durante 2 segundos.

Además, se encenderá en el momento de seleccionar el modo de funcionamiento (ver: «Selección del modo de funcionamiento del botón»).

Control del estado de la batería

Si la tensión de la batería será inferior a 2,75 V, durante cada transmisión se enviará la información sobre la batería baja.

3. Placa electrónica

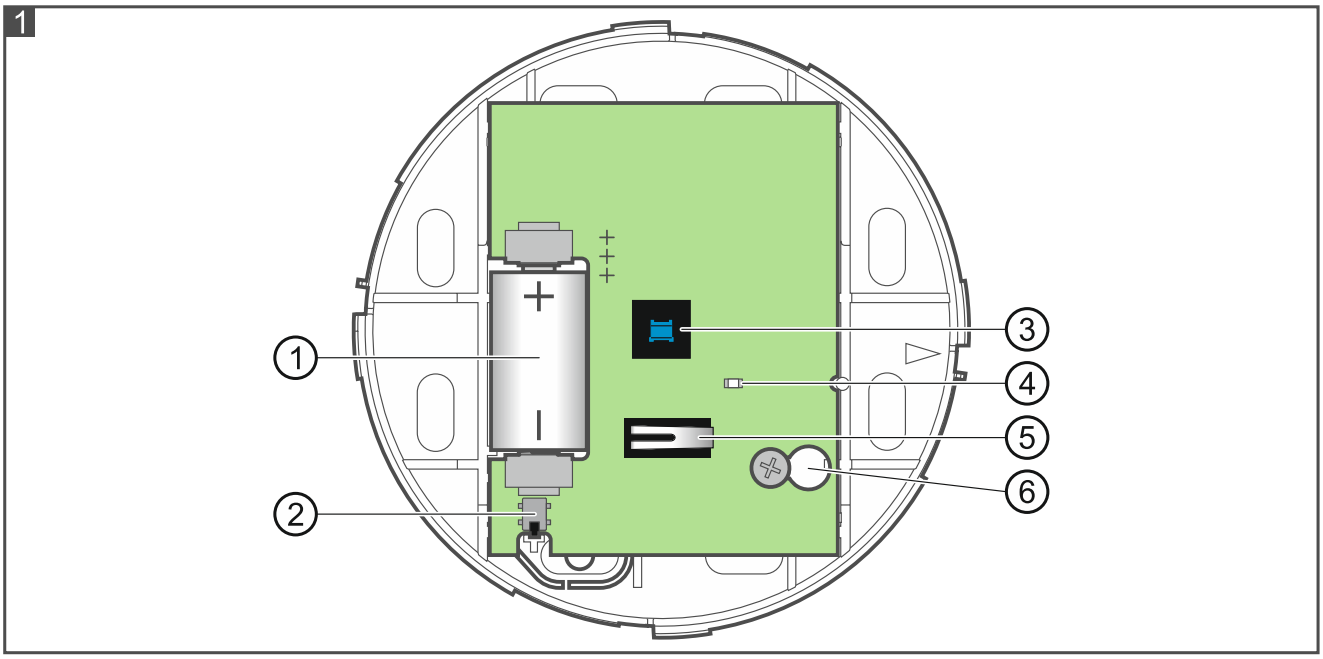

① batería (CR14250).

② contacto de sabotaje que reacciona ante el desprendimiento de la superficie de montaje.

③ botón.

④ diodo LED.

⑤ contacto de sabotaje que reacciona ante la apertura de la caja.

⑥ orificio para pasar el tornillo de fijación.

4. Montaje

Existe el riesgo de explosión de la batería en caso de usar otra que la recomendada por el fabricante o en caso de usarla de manera inadecuada. La pila no se debe aplastar, cortar o exponer a temperaturas altas (tirar al fuego, meter en el horno etc.).

No expongas la pila a una presión muy baja ya que existe el riesgo de fuga de líquido inflamable, fuga de gas o explosión de la batería.

Hay que mantener especial cuidado en el momento de montar o sustituir la batería. El fabricante no asume responsabilidad por las consecuencias del montaje incorrecto de la batería.

Las baterías gastadas no deben tirarse a la basura, es necesario hacerlo conforme con la legislación ambiental vigente.

El botón está diseñado para los interiores.

1. Abre la caja del botón (fig. 2).
2. Si el botón debe funcionar en modo de detector MMD-300, monta la batería (por defecto el botón funcionará en modo de detector). Si el botón debe funcionar en modo de mando a distancia MPT-350, selecciona este modo de funcionamiento (ver: «Selección del modo de funcionamiento del botón» p. 7).

3. Registra el botón en el sistema de forma prevista para determinado modo de funcionamiento (ver: instrucciones para el instalador de la central PERFECTA / VERSA, manual del controlador MTX-300 o manual del módulo MICRA).
4. Cierra la caja del botón. Los indicadores que se encuentran en la base de la caja y en la cubierta facilitarán el cierre de la caja (fig. 3).

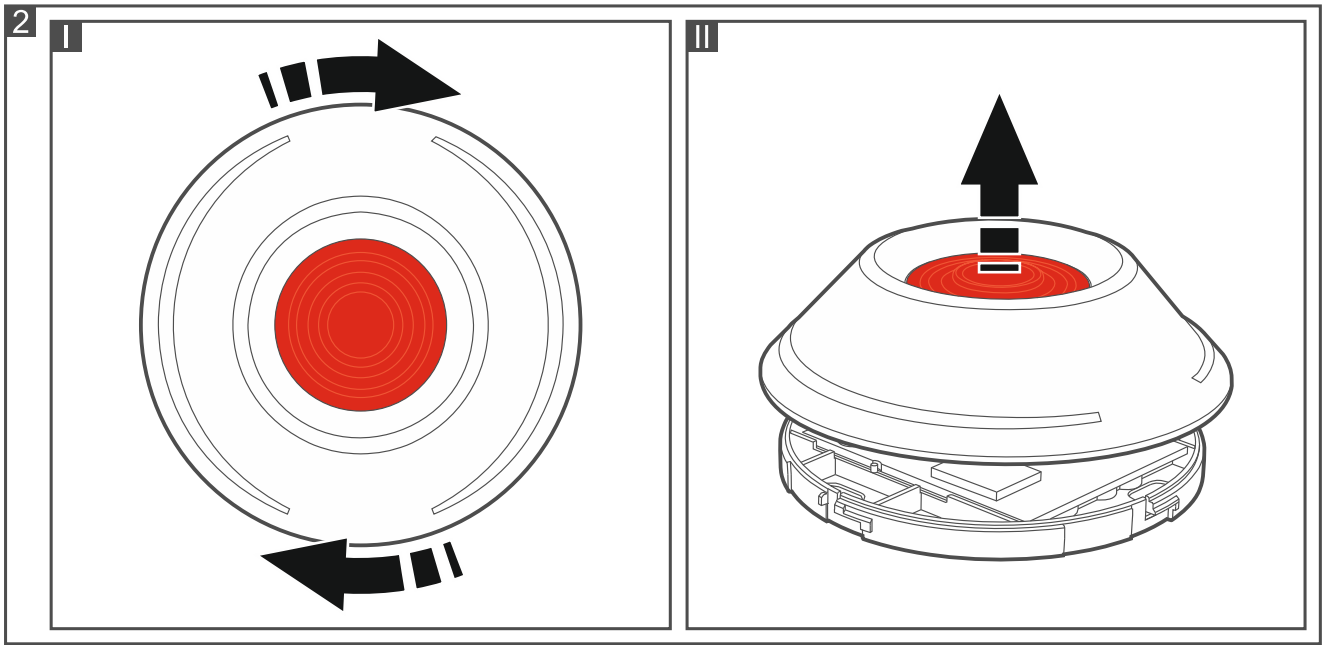

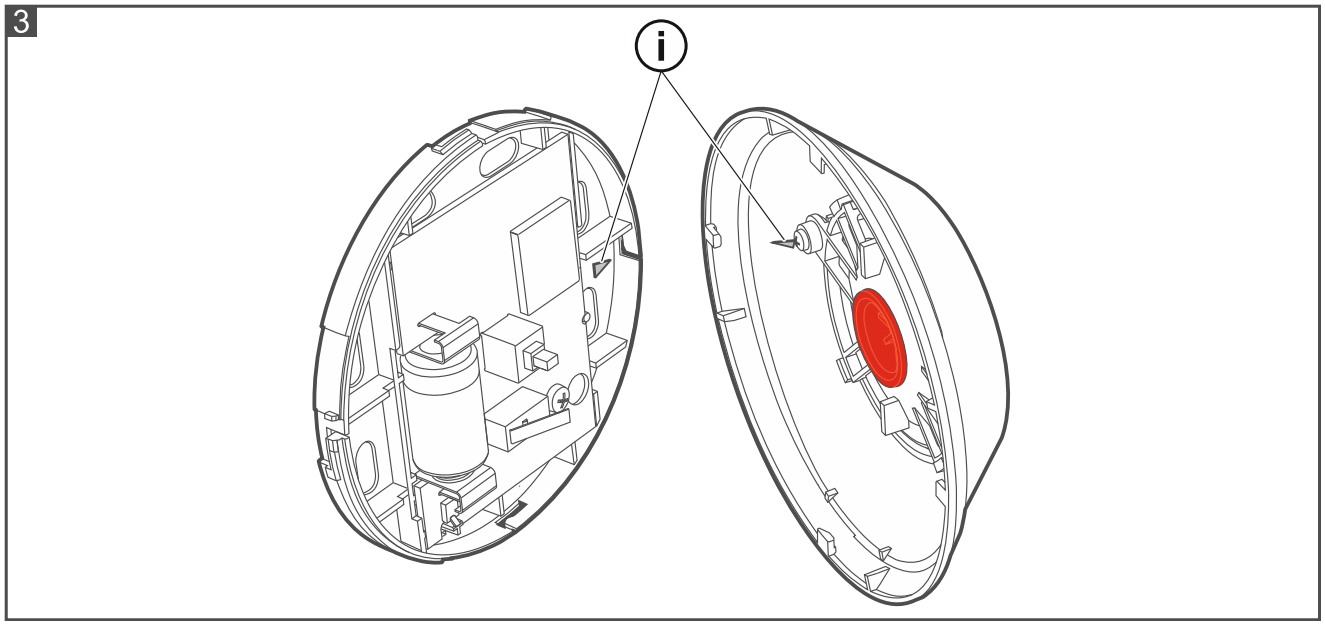

5. Coloca el botón en el lugar de montaje previsto.
6. Presiona en el botón. Si la transmisión quedará recibida, procede con el montaje. Si la transmisión no quedará recibida, elige otro lugar de montaje y vuelve a hacer la prueba. A veces es suficiente mover el dispositivo más de diez centímetros.
7. Retira la cubierta de la caja.
8. Saca la batería.
9. Saca la placa electrónica (fig. 4).
10. En la base de la caja realiza los orificios para los tornillos de fijación (fig. 5). Se recomienda que la base de la caja se fije a la superficie por medio de 3 tornillos.

En el momento de montaje hay que prever un orificio en el elemento de protección de sabotaje que en la figura nº 5 está indicado con el símbolo ⓘ.

11. Por medio de los tornillos fija la base de la caja a la superficie de montaje. Si se requiere el uso de los tacos, estos deben ser adecuados para la superficie de montaje (otros para hormigón o ladrillo, otros para yeso etc.).
12. Fija la placa electrónica.
13. Inserta la batería.
14. Pulsa y suelta el contacto de sabotaje para activar el modo de prueba.
15. Verifica si la pulsación del botón activará el diodo LED.
16. Cierra la caja del botón (fig. 3).

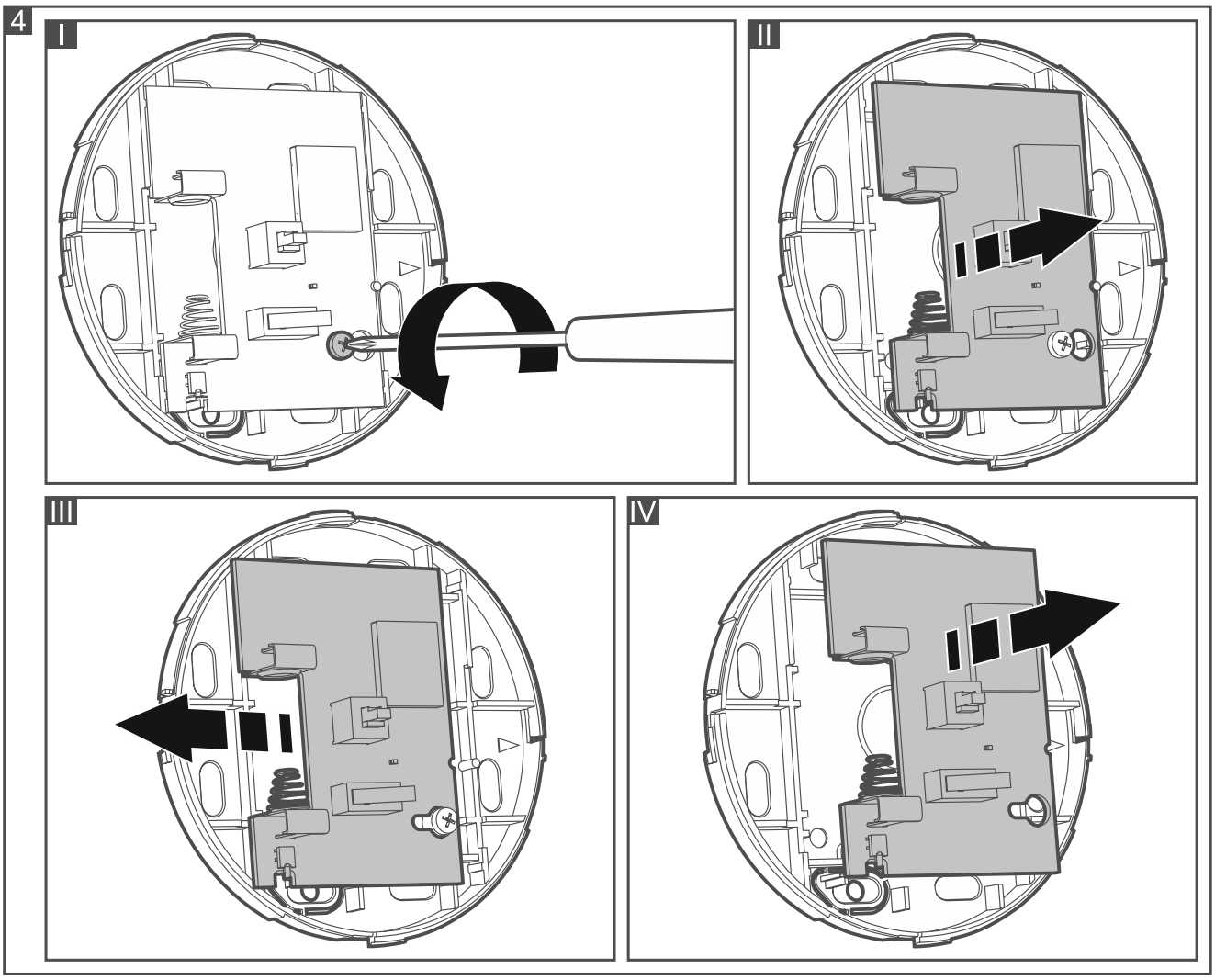

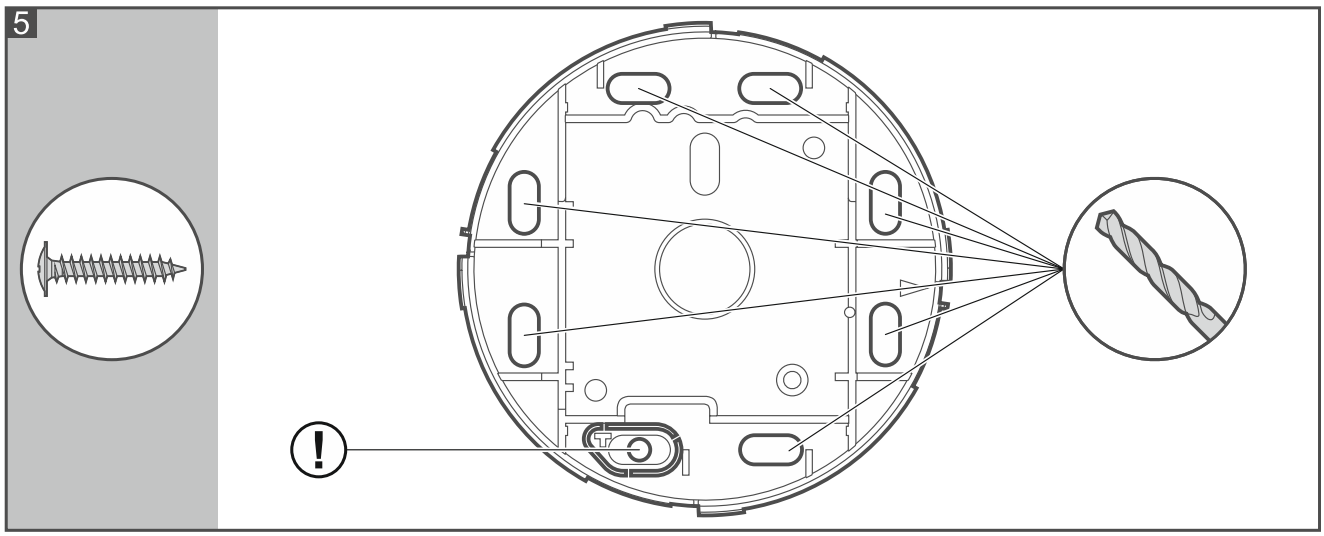

4.1 Selección del modo de funcionamiento del botón

1. Abre la caja del botón (fig. 2).
2. Pulsa y mantén pulsado el contacto de sabotaje que reacciona ante la apertura de la caja.
3. Inserta la batería i suelta el contacto de sabotaje. El diodo LED empezará a parpadear rápidamente.
4. Durante los siguientes 10 segundos después de insertar la batería:
   – presiona el botón 1 vez para seleccionar el modo de detector MMD-300,
   – presiona el botón 2 veces para seleccionar el modo de mando a distancia MPT-350.

Si no pulsas el botón en los siguientes 10 segundos desde el momento de insertar la batería el procedimiento se finalizará sin cambiar el modo de funcionamiento.

5. Los ajustes se guardarán al cabo de 3 segundos desde el momento de seleccionar el modo de funcionamiento. El diodo LED dejará de parpadear e informará sobre el modo de funcionamiento seleccionado:
   – 1 luz corta: detector MMD-300,
   – 2 luces cortas: mando a distancia MPT-350.

5. Datos técnicos

Banda de frecuencia de funcionamiento.....433,05 MHz ÷ 434,79 MHz

Cobertura de radiocomunicación (en espacio abierto)

PERFECTA..... máx. 600 m

VERSA-MCU / MTX-300 / MICRA ..... máx. 500 m

MRU-300..... máx. 300 m

Batería .....CR14250 3 V

Tiempo de funcionamiento de la batería estimado .....máx. 2 años

Consumo eléctrico en modo de espera .....12 µA

Consumo eléctrico máximo.....11 mA

Clase medioambiental según EN50130-5..... II

Rango de temperaturas de funcionamiento .....-10°C...+55°C

Humedad máxima .....93±3%

Dimensiones .....ø97 x 29 mm

Peso.....73 g