ACSP

Multidetector de humo y calor direccionable

DMP-400

Versión del firmware 1.00

Detector de humo óptico direccionable

DRP-400

Versión del firmware 1.00

Detector de calor de ritmo de subida direccionable

DCP-400

Versión del firmware 1.00

ES

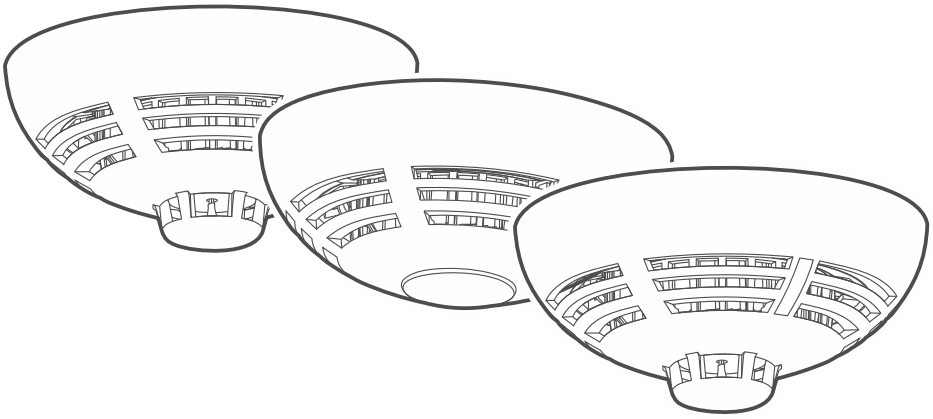

CE CNBOP-PIB

dmp-400_es 02/23

Satel®

SATEL sp. z o.o. • ul. Budowlanych 66 • 80-298 Gdańsk • POLSKA
tel. +48 58 320 94 00
www.satel.pl

PRECAUCIONES

El dispositivo debe ser instalado por el personal cualificado para ello.

Antes de proceder a la instalación, por favor, familiarízate cuidadosamente con esta guía rápida a fin de evitar errores que puedan ocasionar daños o un mal funcionamiento de los equipos.

Todas las conexiones eléctricas deben realizarse con la alimentación desconectada.

Cualquier modificación del dispositivo no autorizada por el fabricante o reparación realizada por cuenta propia supondrá la anulación de los derechos resultantes de la garantía.

En la quía pueden aparecer los siguientes símbolos:

- nota;
- advertencia.

El manual se refiere a los siguientes detectores:

DMP-400: multidetector de humo y calor direccionable (fig. 1);

DRP-400: detector de humo óptico direccionable (fig. 2),

DCP-400: detector de calor de ritmo de subida direccionable (fig. 1: en la caja está dibujado un anillo rojo que permite diferenciarlo de DMP-400).

Los detectores permiten detectar un incendio en la etapa inicial cuando aparece el humo visible (DMP-400 y DRP-400) y-o tiene lugar el incremento de temperatura (DMP-400 y DCP-400). Están diseñados para funcionar en la línea de control de la central de alarma de incendios direccionable ACSP-402.

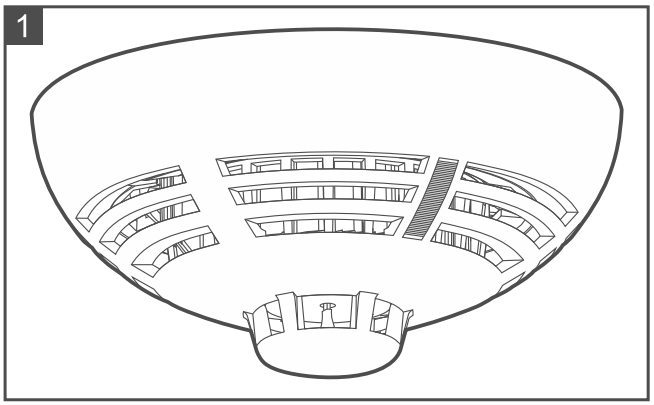

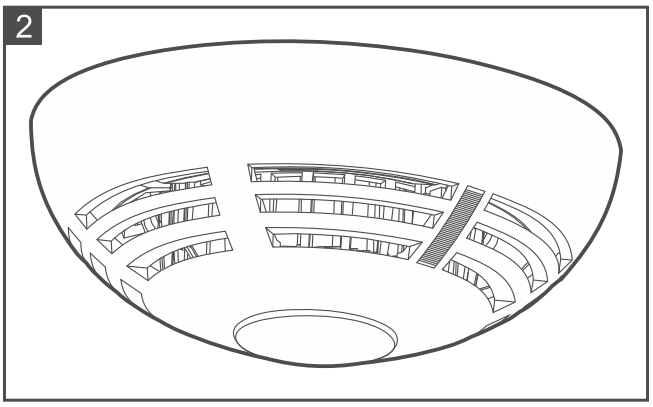

1 Propiedades

- Detector de humo visible (DMP-400 y DRP-400).
- Detector térmico (DMP-400 y DCP-400).
- Detección de ensuciamiento de la cámara óptica (DMP-400 y DRP-400).
- Sensibilidad del detector de humo regulada por la central (4 niveles de sensibilidad).
- Diodo LED para la señalización óptica.
- Aislador bilateral de cortocircuitos.
- Alimentación desde la línea de control.
- Montaje en el asiento DB-400 de SATEL (se vende por separado).
- Posibilidad de conectar el piloto indicador de acción WZ-110.
- Se vende junto con la caja protectora contra el polvo.

2 Descripción

Detección de humo visible (DMP-400 y DRP-400)

Para detectar el humo visible se emplea el método óptico. El detector automáticamente compensa los cambios graduales en la cámara óptica provocados por el sedimentación del polvo. El detector informará la central de haber detectado el humo y de su condensación.

En caso de multidetector DMP-400, los parámetros de trabajo del detector de humo se modificarán en función del cambio de temperaturas registradas por el detector térmico (termistor).

Detección de temperatura (DMP-400 y DCP-400)

El detector térmico funciona según los requisitos de la clase A1R (EN 54-5). El detector informará la central de haber superado los 54 °C o del incremento demasiado brusco de la temperatura (ver cuadro 1).

Velocidad del aumento de temperatura de aire	Tiempo límite inferior de activación	Tiempo límite superior de activación
1 °C/min	29 min	40 min 20 s
3 °C/min	7 min 13 s	13 min 40 s
5 °C/min	4 min 9 s	8 min 20 s
10 °C/min	1 min	4 min 20 s
20 °C/min	30 s	2 min 20 s
30 °C/min	20 s	1 min 40 s

Cuadro 1. Tiempos límites de activación del detector térmico.

Alarma de incendios

El detector enviará a la central de alarma de incendios ACSP-402 las informaciones sobre la condensación del humo / temperatura. Considerando dichas informaciones la central decidirá de haberse cumplido o no los criterios de alarma.

Señalización de alarma de incendios

La alarma se señalizará con un parpadeo del diodo LED rojo para facilitar la localización del detector. Si el detector está montado en un lugar difícilmente accesible y no se ve el diodo LED, se recomienda conectar con el detector el piloto indicador de acción WZ-110. El piloto indicador deberá montarse en un lugar visible.

Indicador LED

El diodo LED indicará:

- alarma de incendios: parpadeará en rojo,
- avería del detector: parpadeará en amarillo,
- modo de prueba: parpadeará en amarillo,
- activación del modo de prueba del detector: parpadeará en rojo y en amarillo.
- control: una luz corta cada 24 segundos (opcionalmente).

Detección de ensuciamiento de la cámara óptica

El detector controla el estado de la cámara óptica. La sedimentación del polvo dentro de ella puede provocar un mal funcionamiento del detector. El ensuciamiento de la cámara óptica lo señalizará la central.

3 Lugar de montaje

- El detector debe instalarse en los espacios cerrados.
- El detector debe montarse en los techos.
- No instales el detector en los lugares con una alta concentración del polvo y partículas.

- En caso de producirse la condensación en el lugar de montaje, el asiento del detector debe montarse en el soporte industrial PDB-100 de SATEL.
- No montes el detector cerca de los radiadores, cocinas, ventiladores y salidas del aire acondicionado.
- No instales el detector en los lugares sin flujo de aire (p.ej., en huecos, nichos etc.)

4 Montaje

1. Coloca el detector en el asiento fijado en el lugar de montaje.
2. Gira el detector en el sentido de las agujas del reloj hasta sentir resistencia.
3. Si en el espacio dentro del cual se está instalando el detector se está realizando cualquier trabajo que puede provocar el ensuciamiento de la cámara óptica, en el detector hay que poner una caja protectora de plástico y dejarla hasta la finalización del trabajo.

5 Mantenimiento

Los elementos del sistema de alarma contra incendios requieren un mantenimiento regular. Las revisiones periódicas de los detectores DMP-400 / DRP-400 / DCP-400 deben realizarse al menos cada 6 meses. En caso de recintos con condiciones de funcionamiento difíciles (por ejemplo, polvo, ambiente agresivo que puede generar corrosión etc.), la frecuencia de las revisiones periódicas deberá aumentarse.

En el marco de los trabajos de mantenimiento, en la central activa la prueba y comprueba si el detector detecta el humo y el incremento de temperatura. Para realizar la prueba de humo usa el aerosol detector de humo. Para realizar la prueba del detector del incremento de temperatura usa el dispositivo para probar los detectores de temperatura. La descripción de la prueba la encontrarás en el manual de la central ACSP-402. La puesta en marcha de la prueba y la activación de prueba se registrarán en la memoria de eventos de la central. Durante la prueba verifica si la localización del dispositivo no ha cambiado (por ejemplo, si los dispositivos no cambiaron de lugar)

6 Limpieza de la cámara óptica

Se recomienda limpiar la cámara óptica al menos una vez al año. La sedimentación del polvo dentro de ella puede provocar un mal funcionamiento del detector.

El proceso de limpieza de la cámara óptica descrito más adelante se refiere al detector DMP-400. En caso del detector DRP-400, en el cual no se monta el termistor, salta los pasos 5 y 9.

1. Activa en la central el modo de servicio.
2. Gira el detector en sentido contrario a las agujas del reloj (fig. 3) y sácalo del asiento DB-400 (fig. 4).
3. Quita el bloqueo y gira el módulo de la electrónica en sentido contrario a las agujas del reloj (fig. 5 y 6).
4. Saca el módulo de la electrónica junto con la cámara óptica (fig. 7).
5. Elimina el elemento de plástico con el termistor de la cubierta de la cámara óptica (fig. 8).
6. Quita el bloqueo (fig. 9) y remueve la cubierta de la cámara óptica (fig. 10).
7. Con un pincel delicado o con el aire comprimido limpia el laberinto en la cubierta y la base de la cámara óptica, prestando atención a las cavidades en las cuales se encuentran los diodos.

8. Coloca la cubierta de la cámara óptica.
9. Coloca el elemento de plástico con el termistor en la cámara óptica.
10. Mete el módulo de la electrónica con la cámara óptica en la cubierta y gírala en el sentido de las agujas del reloj.
11. Mete el detector en el asiento DB-400 y gíralo en el sentido de las agujas del reloj.

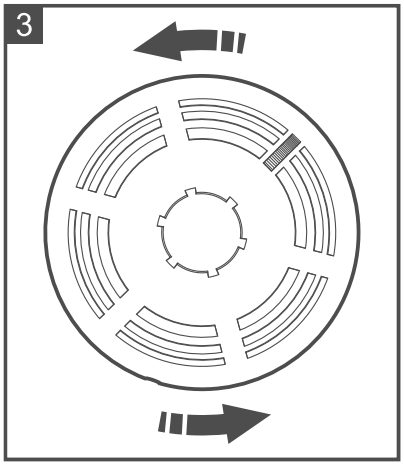

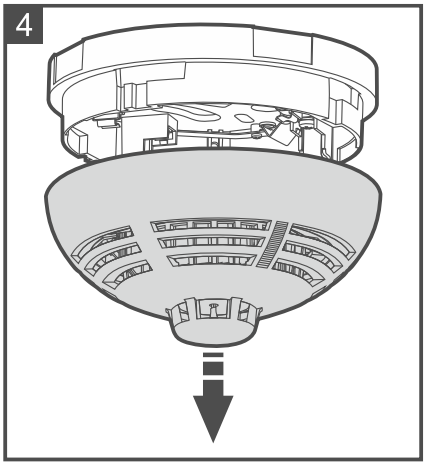

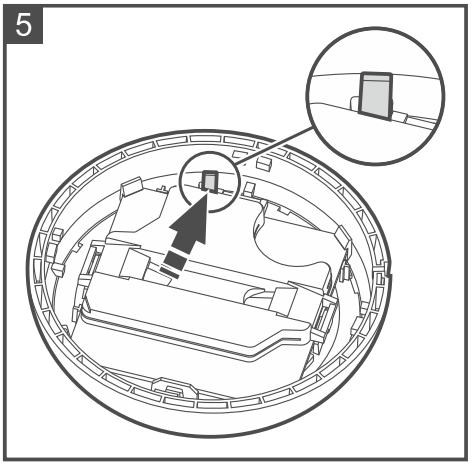

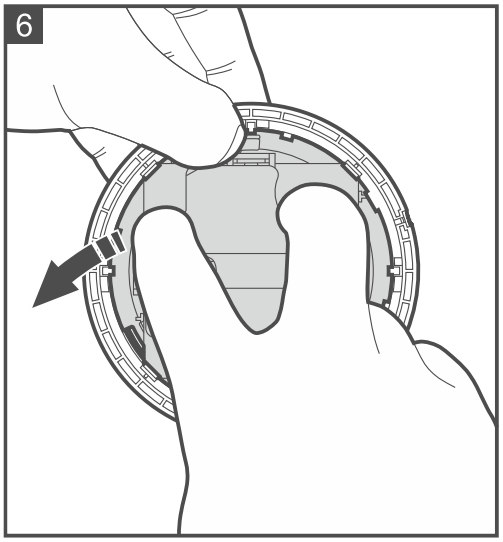

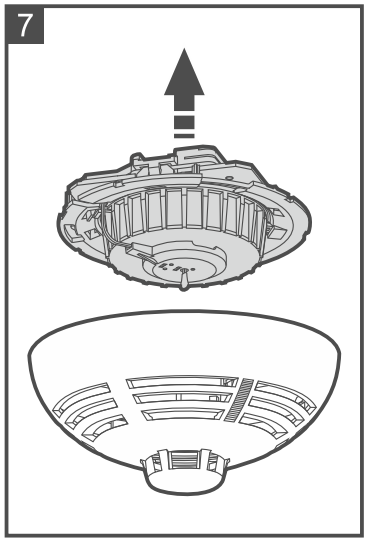

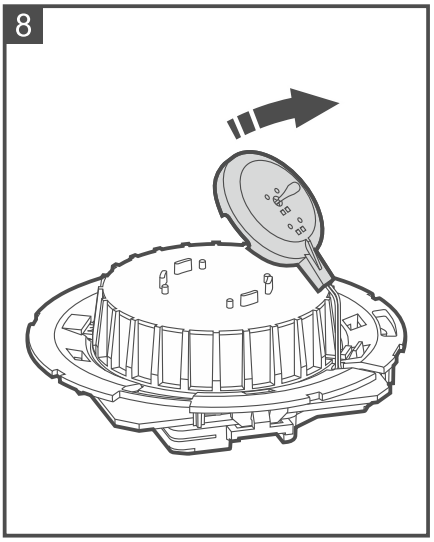

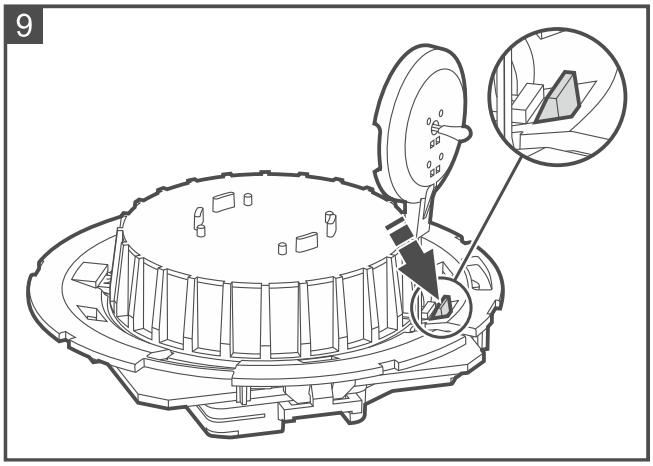

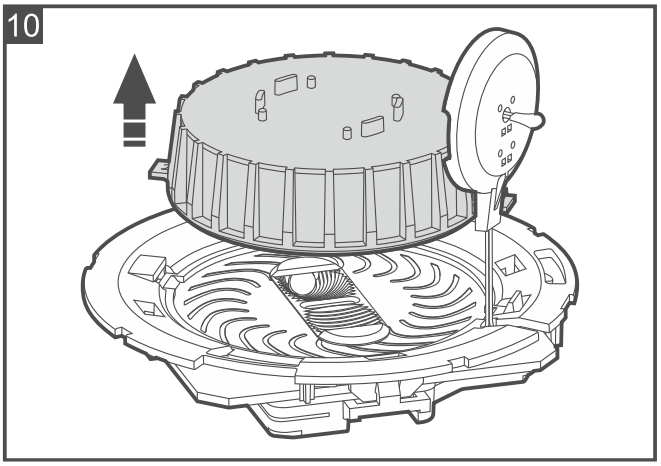

7 Datos técnicos

Tensión de alimentación ..... 18...26 V DC

Consumo eléctrico en modo de espera DMP-400 .....0,5 mA

	DRP-400	0,45 mA
	DCP-400	0,45 mA
Consumo eléctrico en modo de alarma	DMP-400	0,7 mA
	DRP-400	0,7 mA
	DCP-400	0,6 mA
Clase según EN 54-5 (detector térmico)		A1R
Temperatura estática mínima de notificación de alarma		54 °C
Temperatura estática máxima de notificación de alarma		65 °C
Rango de temperatura de trabajo		-25...+50°C
Humedad máxima		93±3%
Dimensiones de la caja	DMP-400 / DCP-400	ø108 x 54 mm
	DRP-400	ø108 x 46 mm
Peso	DMP-400	95 g
	DRP-400	94 g
	DCP-400	94 g

El detector térmico direccionable DCP-400 cumple con los requisitos básicos de los Reglamentos y Directivas de la Unión Europea:

CPR 305/2011 Reglamento del Parlamento Europeo y del Consejo (UE), de 9 de marzo de 2011, por el que se establecen condiciones armonizadas para la comercialización de productos de construcción y se deroga la Directiva 89/106/CEE del Consejo sobre productos de construcción;

EMC 2014/30/EU sobre la compatibilidad electromagnética;

LVD 2014/35/EU sobre los equipos eléctricos de baja tensión.

El organismo de certificación CNBOP-PIB en Józefów emitió un certificado de constancia de las prestaciones del producto de construcción **1438-CPR-0882** para el detector DCP-400, confirmando el cumplimiento de los requisitos de las normas EN 54-5:2017+A1:2018 y EN 54-17:2005 + AC:2007.

El certificado junto con la declaración de constancia de las prestaciones se pueden descargar de la página web **www.satel.pl.**

CE

23

SATEL sp. z o.o. • ul. Budowlanych 66 • 80-298 Gdańsk • POLSKA

1438

1438-CPR-0882

Declaración de Prestaciones DOP/CPR/0882

EN 54-5:2017+A1:2018

EN 54-17:2005 + AC:2007

Seguridad contra incendios de las estructuras y edificios.

Detector de calor puntual y direccionable DCP-400, de clase A1R, con el aislador de cortocircuitos incorporado, para los sistemas de alarma contra incendios empleados en los edificios.

Características principales: ver declaración de prestaciones DOP/CPR/0882.

Datos técnicos: ver esta guía.

Detector de humo óptico direccionable DRP-400 cumple con los requisitos básicos de los Reglamentos y Directivas de la Unión Europea:

CPR 305/2011 Reglamento del Parlamento Europeo y del Consejo (UE), de 9 de marzo de 2011, por el que se establecen condiciones armonizadas para la comercialización de productos de construcción y se deroga la Directiva 89/106/CEE del Consejo sobre productos de construcción;

EMC 2014/30/EU sobre la compatibilidad electromagnética;

LVD 2014/35/EU sobre los equipos eléctricos de baja tensión.

El organismo de certificación CNBOP-PIB en Józefów emitió un certificado de constancia de las prestaciones del producto de construcción **1438-CPR-0881** para el detector DRP-400, confirmando el cumplimiento de los requisitos de las normas EN 54-7:2018 y EN 54-17:2005 + AC:2007.

El certificado junto con la declaración de constancia de las prestaciones se pueden descargar de la página web **www.satel.pl.**

CE

23

SATEL sp. z o.o. • ul. Budowlanych 66 • 80-298 Gdańsk • POLSKA

1438

1438-CPR-0881

Declaración de Prestaciones DOP/CPR/0881

EN 54-7:2018

EN 54-17:2005 + AC:2007

Seguridad contra incendios de las estructuras y edificios.

Detector de humo óptico, puntual, direccionable DRP-400 que usa la luz difusa, con el aislador de cortocircuitos incorporado, para los sistemas de alarma contra incendios empleados en los edificios.

Características principales: ver declaración de prestaciones DOP/CPR/0881.

Datos técnicos: ver esta guía.

Multidetector de humo y calor direccionable DMP-400 cumple con los requisitos básicos de los Reglamentos y Directivas de la Unión Europea:

CPR 305/2011 Reglamento del Parlamento Europeo y del Consejo (UE), de 9 de marzo de 2011, por el que se establecen condiciones armonizadas para la comercialización de productos de construcción y se deroga la Directiva 89/106/CEE del Consejo sobre productos de construcción;

EMC 2014/30/EU sobre la compatibilidad electromagnética;

LVD 2014/35/EU sobre los equipos eléctricos de baja tensión.

El organismo de certificación CNBOP-PIB en Józefów emitió un certificado de constancia de las prestaciones del producto de construcción **1438-CPR-0890** para el detector DMP-400, confirmando el cumplimiento de los requisitos de las normas EN 54-7:2018, EN 54-5:2017+A1:2018 y EN 54-17:2005+AC:2007.

El certificado junto con la declaración de constancia de las prestaciones se pueden descargar de la página web **www.satel.pl.**

CE

23

SATEL sp. z o.o. • ul. Budowlanych 66 • 80-298 Gdańsk • POLSKA

1438

1438-CPR-0890

Declaración de Prestaciones DOP/CPR/0890

EN 54-7:2018

EN 54-5:2017+A1:2018

EN 54-17:2005 + AC:2007

Seguridad contra incendios de las estructuras y edificios.

Multidetector de humo y calor direccionable de tipo DMP-400 que usa la luz difusa, de clase A1R, con el aislador de cortocircuitos incorporado, para los sistemas de alarma contra incendios empleados en los edificios.

Características principales: ver declaración de prestaciones DOP/CPR/0890.

Datos técnicos: ver esta guía.