CR-MF5

Teclado con lector de tarjetas de proximidad MIFARE

cr-mf5_sii_es 11/23

Guía rápida para la instalación

El manual completo está disponible en la página www.satel.pl. Escanea el código QR para pasar a nuestra página web y descargar el manual.

El teclado CR-MF5 puede funcionar como:

- teclado de partición INT-SCR en el marco del sistema de alarma INTEGRA,
- teclado con lector de tarjetas de proximidad ACCO-SCR en el marco del sistema de control de acceso ACCO,
- teclado con lector de tarjetas de proximidad en el marco de los sistemas de otros fabricantes,
- módulo autónomo de control de puerta.

Los ajustes requeridos para determinado modo de armado deben programarse por medio del programa CR SOFT antes de proceder al montaje. La excepción es el teclado que va a funcionar dentro del sistema ACCO NET y que debe conectarse al controlador ACCO-KP2 por medio del bus RS-485 (protocolo OSDP). El protocolo OSDP lo usan los controladores ACCO-KP2 con la versión del firmware 1.01 (o más actual). Todos los ajustes requeridos los programarás por medio del programa ACCO Soft (versión 1.9 o más actual).

Instalación

El dispositivo debe ser instalado por el personal competente.

Antes de proceder a la instalación, por favor, familiarízate cuidadosamente con el manual completo.

Todas las conexiones eléctricas deben realizarse con la alimentación desconectada.

1. Abre la caja del teclado.
2. Conecta el teclado con el ordenador. Usa el convertidor USB / RS-485 (p.ej., ACCO-USB de SATEL). Sigue las indicaciones incluidas en la guía rápida del convertidor.

No conectes con el convertidor más que 24 dispositivos de control de acceso con el lector MIFARE (CR-MF5 y CR-MF3). El programa CR SOFT no puede interactúar correctamente con más dispositivos.

3. Programa el teclado por medio del programa CR SOFT.
   3.1. Crea un proyecto nuevo o abre el ya existente.
   3.2. Establece la conexión entre el programa y el dispositivo.
   3.3. Programa los ajustes y guárdalos en el teclado.
4. Desconecta el teclado del ordneador.

5. Coloca los cables en el lugar en el cual deseas montar el teclado. Para conectar el bus RS-485 se recomienda usar el cable UTP (un cable de par trenzado no blindado). Para las demás conexiones usa los cables rígidos no blindados.
6. Acerca la base de la caja a la pared y marca la ubicación de los orificios de montaje.
7. En la pared taladra los orificios para los tacos de fijación.
8. Pasa los cables por el orificio en la base de la caja.
9. Por medio de los tacos y tornillos de fijación fija la base de la caja a la pared. Los tacos deben ser adecuados para la superficie de montaje (otros para el hormigón o ladrillo, otros para el yeso o la madera etc.).
10. Conecta los cables con los terminales del teclado (ver «Descripción de los terminales»).
11. Cierra la caja del teclado.
12. Si el sistema del teclado lo requiere, programa los ajustes del teclado según las necesidades del funcionamiento con dicho sistema.

El programa ACCO Soft en versión 1.9 (o más actual) permite programar todos los ajustes requeridos (sistema ACCO NET). Si va a usarse puedes omitir los pasos 2-4.

Descripción de los terminales

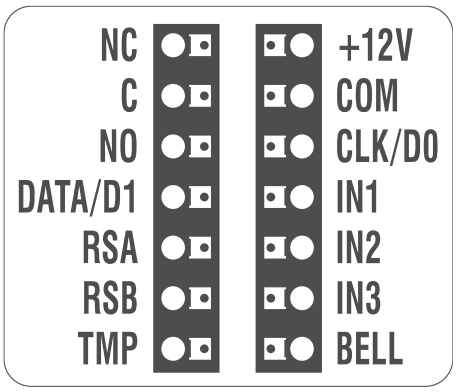

Descripción de los terminales para el teclado en el sistema INTEGRA

Terminal	Descripción
NC	contacto normalmente cerrado de la salida de relé
C	contacto común de la salida de relé
NO	contacto normalmente abierto de la salida de relé
DATA/D1	datos [interfaz INT-SCR]
RSA	terminal del bus RS-485 [OSDP]
RSB	terminal del bus RS-485 [OSDP]
TMP	*no usado*
+12V	entrada de alimentación +12 V DC
COM	masa
CLK/D0	reloj [interfaz INT-SCR]
IN1	entrada NC que controla el estado de la puerta
IN2	entrada NO para el botón de apertura
IN3	*no usado*
BELL	salida de tipo OC

Descripción de los terminales para el teclado en el sistema ACCO

Terminal	Descripción
NC	*no usado*
C	*no usado*
NO	*no usado*
DATA/D1	datos [interfaz ACCO-SCR]
RSA	terminal del bus RS-485 [OSDP]
RSB	terminal del bus RS-485 [OSDP]
TMP	*no usado*
+12V	entrada de alimentación +12 V DC
COM	masa
CLK/D0	reloj [interfaz ACCO-SCR]
IN1	*no usado*
IN2	*no usado*
IN3	*no usado*
BELL	salida de tipo OC

Descripción de los terminales para el teclado en el sistema de otro fabricante

Terminal	Descripción
NC	*no usado*
C	*no usado*
NO	*no usado*
DATA/D1	datos (1) [interfaz Wiegand]
RSA	terminal del bus RS-485 [OSDP]
RSB	terminal del bus RS-485 [OSDP]
TMP	salida de sabotaje
+12V	entrada de alimentación +12 V DC
COM	masa
CLK/D0	datos (0) [interfaz Wiegand]
IN1	entrada programable [interfaz Wiegand]
IN2	entrada programable [interfaz Wiegand]
IN3	entrada programable [interfaz Wiegand]
BELL	salida de tipo OC

Descripción de los terminales para el módulo autónomo de control de puerta

Terminal	Descripción
NC	contacto normalmente cerrado de la salida de relé
C	contacto común de la salida de relé
NO	contacto normalmente abierto de la salida de relé
DATA/D1	*no usado*
RSA	terminal del bus RS-485 [OSDP]

Terminal	Descripción
RSB	terminal del bus RS-485 [OSDP]
TMP	salida de sabotaje
+12V	entrada de alimentación +12 V DC
COM	masa
CLK/D0	*no usado*
IN1	entrada que controla el estado de la puerta
IN2	entrada para el botón de apertura
IN3	*no usado*
BELL	salida de tipo OC

La declaración de conformidad está disponible en la página www.satel.eu/ce.

SATEL sp. z o.o. • ul. Budowlanych 66 • 80-298 Gdańsk • POLONIA
tel. +48 58 320 94 00
www.satel.pl