INT-SZ

Кодонаборная клавиатура

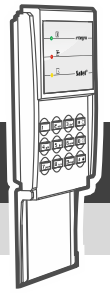

int-sz_sii_ru 08/20

Краткое руководство по установке

Полная версия руководства находится на сайте www.satel.eu

Установка системы охранной сигнализации должна производиться квалифицированным персоналом.

До начала установки следует ознакомиться с полной версией руководства.

Все электросоединения должны производиться только при отключенном электропитании.

Клавиатура предназначена для монтажа внутри помещений. Место монтажа должно обеспечивать простой и удобный доступ пользователям системы.

1. Откройте корпус клавиатуры.
2. Установите адрес клавиатуры (см. «Установка адреса»).
3. Приложите основание корпуса к стене и отметьте положение монтажных отверстий.
4. Просверлите в стене отверстия под распорные дюбели.
5. Проведите провода через отверстие в основании корпуса.
6. С помощью шурупов и распорных дюбелей прикрепите основание корпуса к стене. Используйте распорные дюбели, подобранные соответственно поверхности (одни – для бетона или кирпича, другие – для гипсокартона, и т. д.).
7. Клеммы CLK, DTA и COM подключите к соответствующим клеммам шины модулей расширения приемно-контрольного прибора (см. руководство по установке приемно-контрольного прибора).
8. К клеммам NO подключите провода для управления электрозамком или другим исполнительным устройством (см. рис. 1). Не рекомендуется осуществлять питание исполнительного устройства от того же самого источника, от которого получает питание клавиатура.
9. Если клавиатура должна контролировать состояние двери, подключите извещатель, контролирующий состояние двери, к клеммам IN и COM. Если клавиатура не должна контролировать состояние двери, то клемму IN подключите к клемме COM клавиатуры или во время настройки клавиатуры для параметра «Максимальное время открытия двери» запрограммируйте значение 0.
10. Подключите провода питания к клеммам 12V и COM. Питание клавиатуры может осуществляться непосредственно от приемно-контрольного прибора, от модуля расширения с блоком питания или от блока питания.

11. Закройте корпус.
12. Включите питание системы охранной сигнализации.
13. Запустите в приемно-контрольном приборе функцию идентификации (см. руководство по установке ПКП). Клавиатура будет идентифицирована как «INT-SZ/SZK».

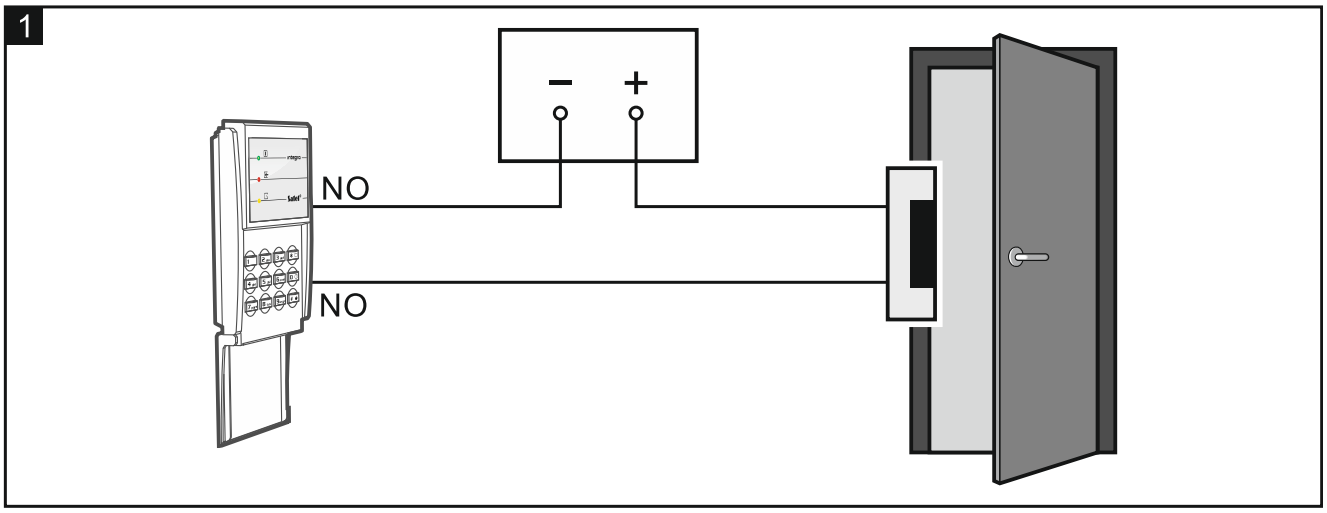

Установка адреса

Адрес настраивается с помощью DIP-переключателей на главной плате. Переключателям назначены числовые значения. Положению OFF соответствует значение 0. Числовые значения, назначенные переключателям в положении ON, представлены в таблице 1. Сумма этих числовых значений – установленный адрес.

Переключатель (положение ON)	1	2	3	4	5
Числовое значение	**1**	**2**	**4**	**8**	**16**

На рисунках 2 и 3 представлены примеры адресов, заданных с помощью переключателей.

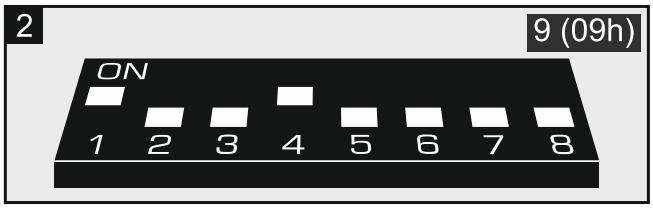

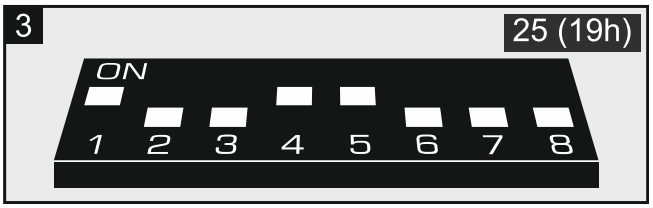

Декларация о соответствии ЕС находится на сайте www.satel.eu/ce