SLIM-DUAL-PET

Détecteur numérique de mouvement double technologie avec immunité aux animaux jusqu'à 20 kg

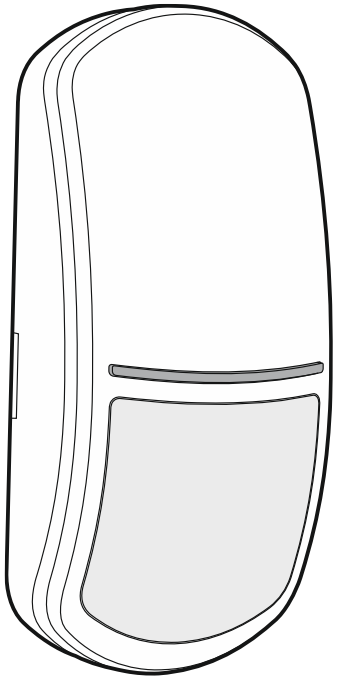

Version logiciel 1.00

slim-dual-pet_fr 09/21

SATEL sp. z o.o. • ul. Budowlanych 66 • 80-298 Gdańsk • POLOGNE
tél. +48 58 320 94 00
www.satel.pl

IMPORTANT

Le dispositif doit être installé par un personnel qualifié.

Avant de procéder à l'installation, veuillez lire soigneusement la présente notice.

Toute modification de la construction des dispositifs et les réparations effectuées sans l’accord préalable du fabricant donnent lieu à la perte des droits de garantie.

La société SATEL a pour objectif d'améliorer continuellement la qualité de ses produits ce qui peut entraîner des modifications de leurs spécifications techniques et des logiciels. L'information actuelle sur les modifications apportées est disponible sur notre site. Veuillez visiter notre site :
https://support.satel.pl

La déclaration UE de conformité est disponible à l'adresse suivante : www.satel.pl/ce

Les symboles suivants peuvent apparaitre dans la présente notice :

- note ;
- avertissement.

SOMMAIRE

1. Caractéristiques 2
2. Description 2
Fonctions de surveillance 2
Voyant LED pour la signalisation 2
3. Carte électronique 3
4. Sélectionner le lieu d'installation 4
5. Installation 5
6. Configuration des paramètres du voyant LED pour la signalisation 7
7. Démarrage et test de portée 7
8. Spécifications techniques 8

Le détecteur SLIM-DUAL-PET détecte des mouvements dans l'espace protégé. La présente notice s'applique au détecteur en version électronique F.

1. Caractéristiques

- Détection du mouvement à l'aide de deux capteurs : capteur passif infrarouge (PIR) et capteur micro-ondes (MW).
- Sensibilité réglable de détection de deux capteurs.
- Algorithme numérique de détection de mouvement.
- Compensation numérique de la température.
- Filtre numérique reçu par le capteur micro-ondes assurant une immunité aux fausses alarme causées par le réseau électrique et les lampes à décharge.
- Lentille grand angle spécialement conçue pour les détecteurs de série SLIM.
- Immunité au mouvement des animaux jusqu'à 20 kg.
- Résistances fin de ligne intégrées (2EOL : 2 x 1.1 kΩ).
- Voyant LED pour la signalisation.
- Choix de la couleur de signalisation de l'alarme par le voyant LED (4 couleurs disponibles).
- Activation/désactivation à distance du voyant LED.
- Surveillance du système de détection de mouvement et de la tension d'alimentation.
- Autoprotection à l'ouverture du boîtier.

2. Description

Le détecteur signalera une alarme lorsque le capteur infrarouge (PIR) et le capteur micro-ondes détectent un mouvement dans un intervalle de temps inférieur à 3 secondes.

Fonctions de surveillance

En cas d'endommagement du système de détection de mouvement ou en cas de chute de tension au-dessous de 9 V (± 5%) pendant plus de 2 secondes, le détecteur signale une panne. La panne est signalée par les sorties d'alarme qui s'activent et le voyant LED qui s'allume. La signalisation continuera tant que la panne existe.

Voyant LED pour la signalisation

Le voyant LED signale :

- démarrage – clignote en violet env. 30 secondes ;
- mouvement détecté par le capteur micro-ondes – allumé pendant 3 secondes (couleur verte) ;
- mouvement détecté par le capteur PIR – allume pendant 3 secondes (couleur violette) ;
- alarme – allumé pendant 2 secondes (couleur par défaut : bleu) ;
- panne – allumé pendant toute la durée de la panne (la même couleur qu'en cas d'alarme).

Vous pouvez configurer les paramètres suivants du voyant LED :

- sélectionner la couleur à utiliser pour indiquer l'alarme / la panne,
- activer / désactiver la signalisation de détection de mouvement par des capteurs micro-ondes et PIR.

Pour plus d'informations, veuillez vous reporter au chapitre « Configuration des paramètres du voyant LED pour la signalisation ».

Activer le voyant LED à l'aide d'un cavalier

Si vous placez un cavalier sur les broches LED, le voyant LED sera activé, c'est-à-dire qu'il indiquera les événements décrits ci-dessus (le voyant ne peut pas être activé/désactivé à distance). Si vous ne placez pas le cavalier sur les broches, le voyant sera désactivé, mais il peut être activé/désactivé à distance.

Activer/désactiver à distance le voyant LED

La borne LED permet l'activation / la désactivation du voyant LED à distance. Lorsque la borne est connectée à la masse, le voyant est allumé. Lorsque la borne est déconnectée de la masse, le voyant n'est pas allumé.

Si le détecteur est utilisé dans le système d'alarme INTEGRA / INTEGRA Plus, vous pouvez connecter à la borne une sortie de la centrale d'alarme de type OC programmée p. ex. comme « Indicateur du test de zones » ou « Interrupteur bistable ».

3. Carte électronique

Ne pas toucher le pyroélément pour ne pas le salir.

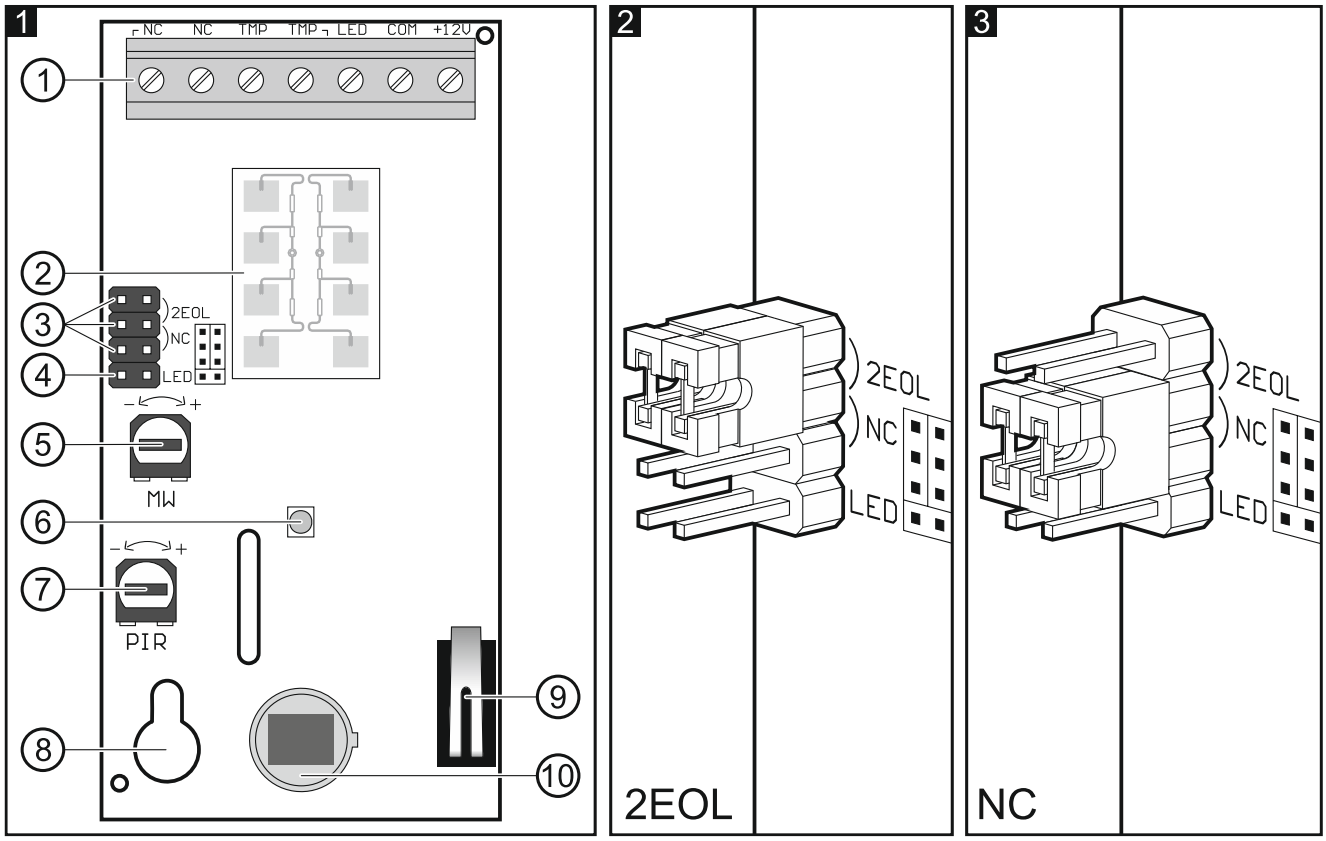

(1) bornes :

- **NC** - sortie d'alarme (relais NC) ;
- **TMP** - sortie anti-sabotage (NC) ;
- **LED** - activation/désactivation du voyant LED pour la signalisation ;
- **COM** - masse ;
- **12V** - entrée d'alimentation.

(2) capteur micro-ondes.

(3) broches pour la configuration des sorties du détecteur. Les paramètres disponibles sont présentés sur les figures :

2 – des résistances intégrées sont utilisées - connectez les sorties du détecteur comme indiqué sur la figure 9.

3 – des résistances intégrées ne sont pas utilisées - connectez les sorties du détecteur comme indiqué sur figure 8.

(4) broches pour activer/désactiver le voyant LED pour la signalisation.

(5) potentiomètre pour le réglage de la sensibilité du capteur micro-ondes.

(6) voyant LED pour la signalisation.

(7) potentiomètre pour le réglage de la sensibilité du capteur PIR.

(8) trou pour la vis de fixation.

(9) contact d'autoprotection.

(10) capteur PIR (double pyroélément).

4. Sélectionner le lieu d'installation

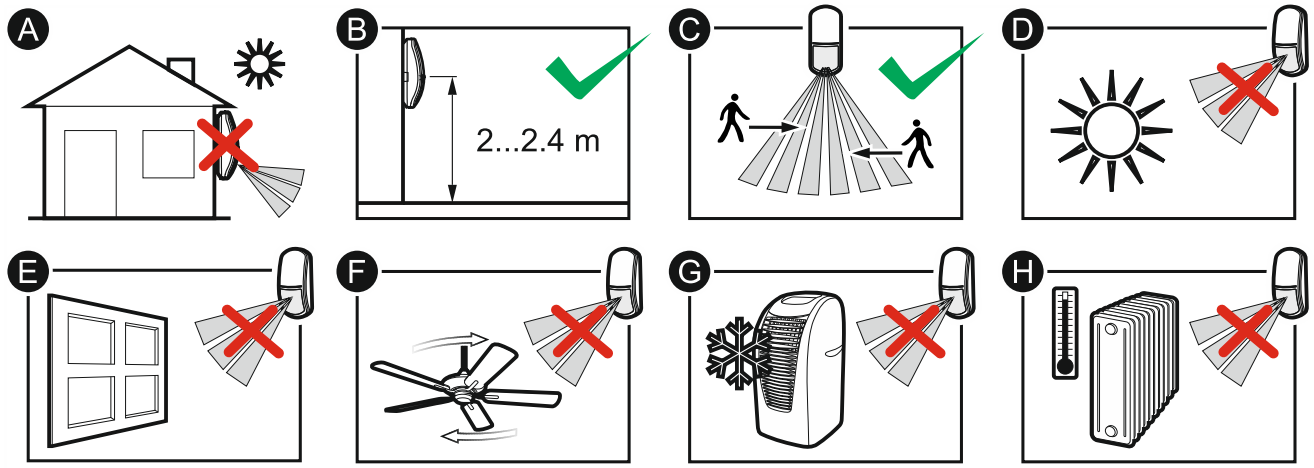

- N'installez pas le détecteur à l'extérieur (A).
- Installez le détecteur à une hauteur recommandée (B).

Vérifiez la hauteur de montage du détecteur pour obtenir un espace de détection optimale. Il se peut que le détecteur doive être monté à une hauteur différente de celle recommandée, p. ex. quelques dizaines de centimètres plus bas.

- En choisissant le lieu d'installation, n'oubliez pas que les conditions de fonctionnement sont les meilleures là où le mouvement de l'intrus possible à prévoir se situe verticalement aux chemins de détection du détecteur (C).
- N'installez pas le détecteur à un endroit directement exposé aux rayons du soleil (D) ou à la lumière réfléchie par d'autres objets (E).
- N'orientez pas le détecteur sur des ventilateurs (F), des climatiseurs (G) ou des sources de chaleur (H).

5. Installation

Avant d'effectuer tous raccordements électriques, mettez le système d'alarme hors tension.

Si le détecteur doit résister au mouvement des animaux, il ne peut pas être monté sur un support, il doit être installé à une hauteur jusqu'à 2,4 m sans déviation verticale.

1. Ouvrez le boitier (fig. 4).
2. Retirez la carte électronique (fig. 5).

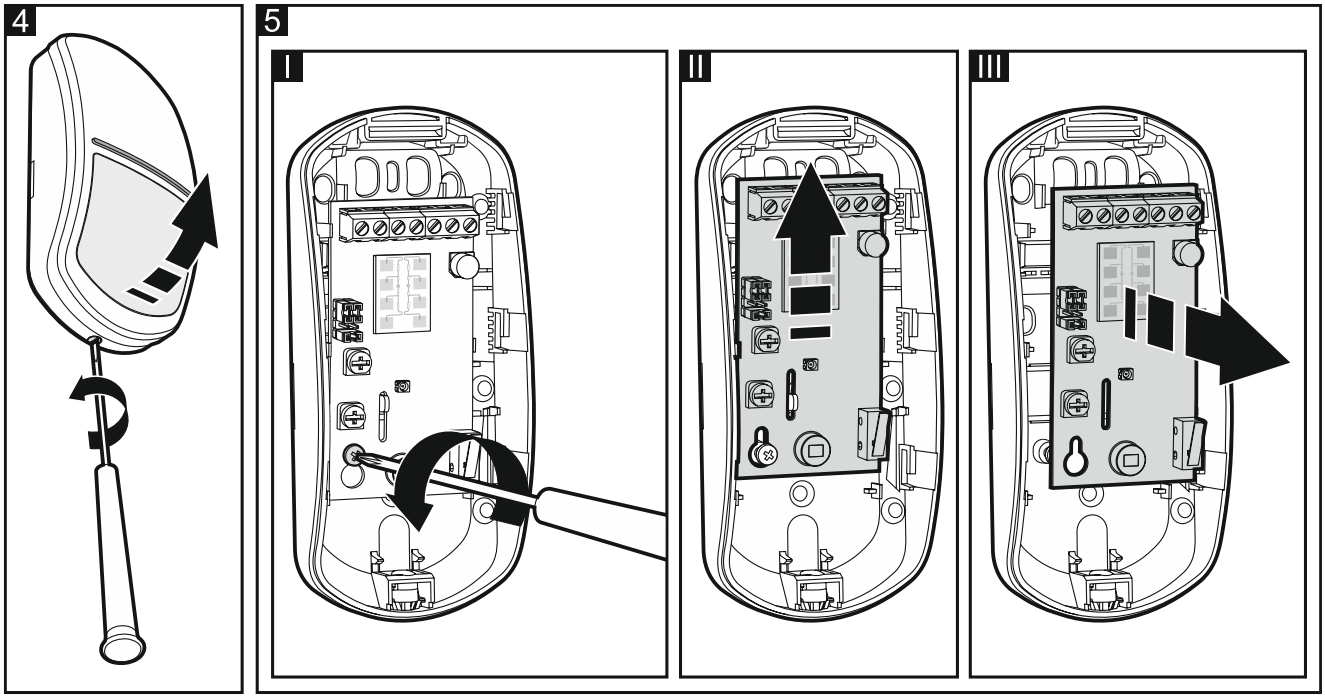

3. Faites des trous pour des vis (fig. 6) et un fil (fig. 7) dans l'embase du boitier.
4. Faites passer les fils par le trou effectué.
5. Fixez l'embase du boitier au mur (fig. 6). Les chevilles livrées avec l'appareil sont destinées au béton, à la brique, etc. Pour d'autres types de surfaces (gypse, styromousse), utilisez des chevilles bien adaptées.
6. Insérez la carte électronique
7. Connectez les fils aux bornes correspondantes.
8. Configurez les paramètres du détecteur (voir notice complète du détecteur).

Tout d'abord, configurez les paramètres du voyant LED (« Configuration des paramètres du voyant LED pour la signalisation »). Si vous souhaitez modifier ces paramètres après avoir configuré la sensibilité des capteurs, vous devez répéter le processus de configuration de la sensibilité.

9. Fermez le boitier du détecteur.

6

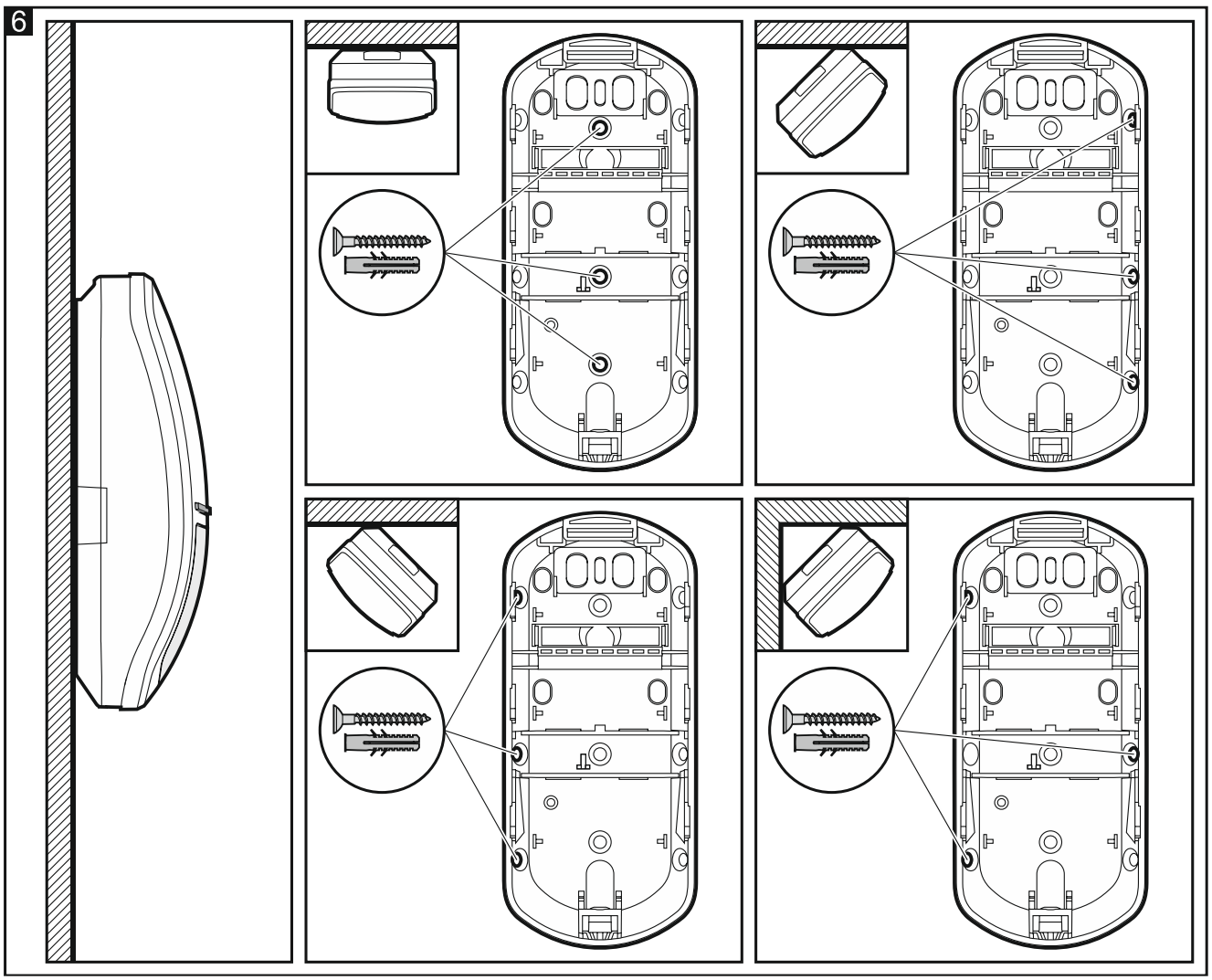

7

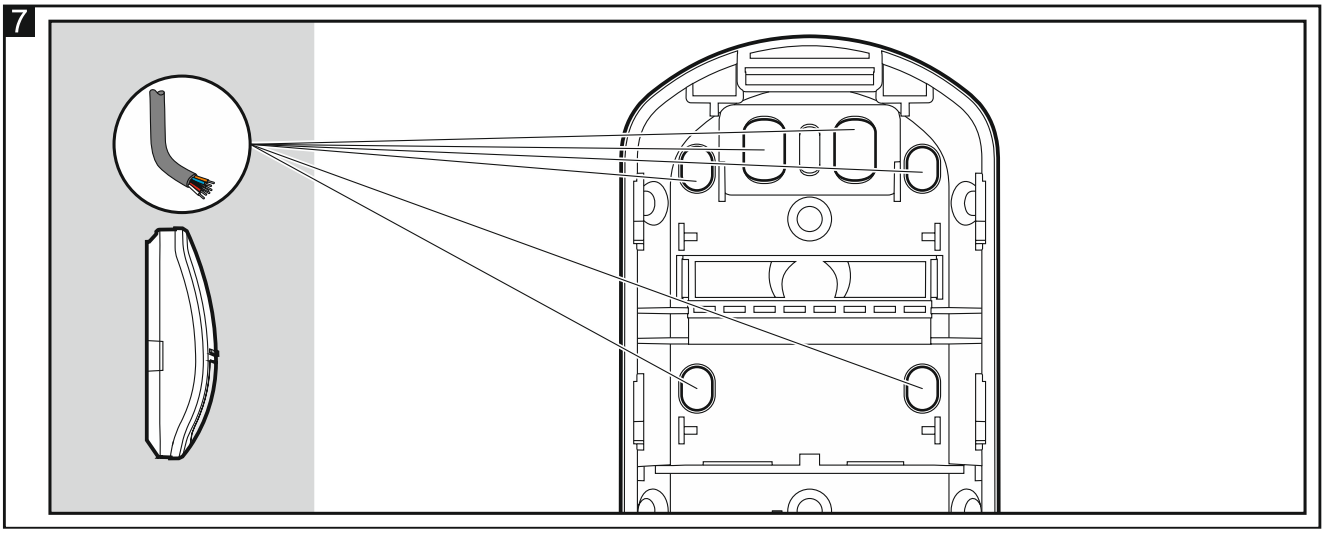

8

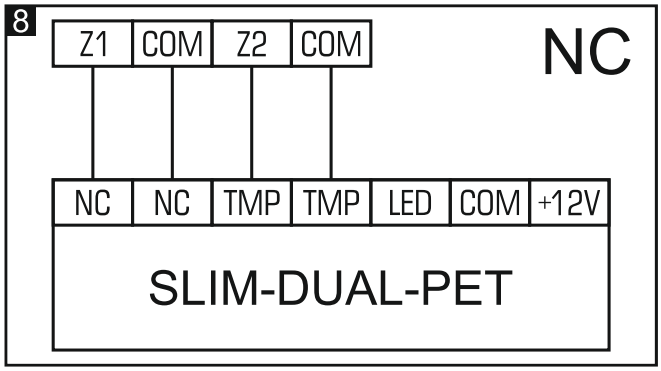
Z1
COM
Z2
COM
NC
NC
NC
TMP
TMP
LED
COM
+12V
SLIM-DUAL-PET

9

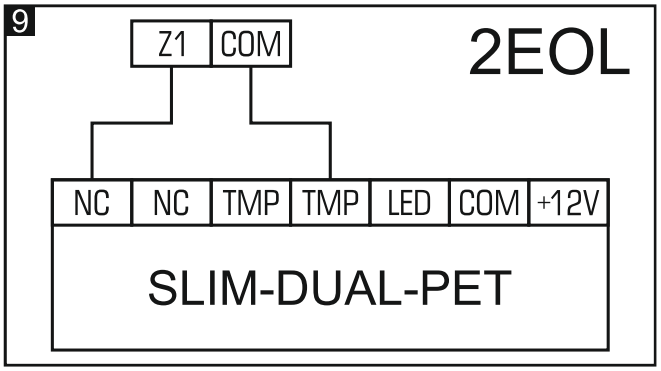
Z1
COM
2EOL
NC
NC
TMP
TMP
LED
COM
+12V
SLIM-DUAL-PET

6. Configuration des paramètres du voyant LED pour la signalisation

1. Mettez le détecteur hors tension (si activée).
2. Placez le cavalier sur les broches LED.
3. Remettez le détecteur sous tension. Le voyant LED se mettra à clignoter en violet signalant le démarrage du détecteur.
4. Dans 10 secondes de la mise sous tension, enlevez le cavalier des broches LED pour démarrer le mode de configuration du voyant LED. Le voyant LED commence à clignoter dans la couleur actuellement sélectionnée à l'aide le potentiomètre PIR (il n'est pas nécessaire que ce soit la même couleur celle utilisée jusqu'ici pour l'indication d'une alarme/panne par le voyant LED).
5. À l'aide du potentiomètre PIR, sélectionnez une nouvelle couleur pour la signalisation d'une alarme/panne.
6. Utilisez le potentiomètre MW pour définir si le voyant LED indiquera la détection d'un mouvement par les capteurs micro-ondes et PIR :
   – position minimum – signalisation désactivée,
   – position maximum – signalisation activée.
7. Posez le cavalier sur les broches LED. Les paramètres seront enregistrés. Le mode de configuration du voyant LED se terminera.

Si vous ne placez pas de cavalier sur les broches LED, les modifications ne seront pas enregistrées et le mode de configuration du voyant LED se terminera automatiquement au bout de 20 minutes.

7. Démarrage et test de portée

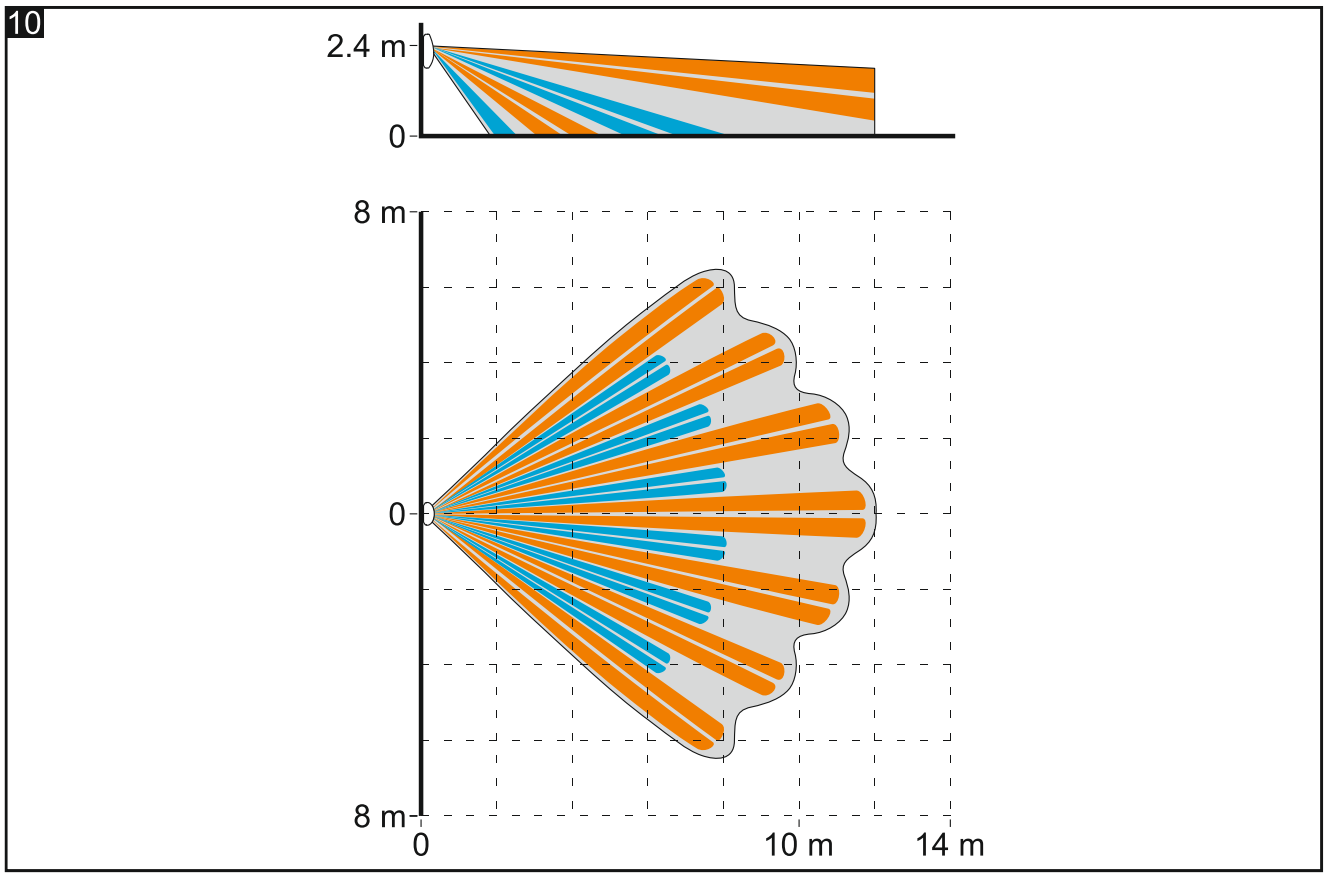

Le voyant LED du détecteur doit être allumé pendant le test de portée (voir « Voyants Voyant LED pour la signalisation »).

1. Mettez le détecteur sous tension. Le voyant LED clignotera en violet 30 secondes signalant le démarrage du détecteur.
2. Lorsque le voyant LED cessera de clignoter, vérifiez que le mouvement dans la zone de couverture du détecteur fait allumer le voyant LED. La figure 10 présente la zone de détection maximale du détecteur installé à une hauteur de 2,4 m.

8. Spécifications techniques

Tension d'alimentation ..... 12 V DC ±15%
Consommation de courant en veille .....10 mA
Consommation maximale de courant .....25 mA
Résistances de fin de ligne .....2 x 1,1 kΩ
Sorties
alarme (relais NC, charge résistante) ..... 40 mA / 24 V DC
sabotage (NC) ..... 100 mA / 30 V DC
Résistance du contact relais (sortie d'alarme) ..... 26 Ω
Fréquence micro-onde.....24,125 GHz
Vitesse de mouvement détectable ..... 0,3...3 m/s
Durée de signalisation de l'alarme ..... 2 s
Durée de démarrage ..... 30 s
Hauteur recommandée de montage .....2...2,4 m
Zone de couverture .....12 m x 13 m, 90°
Niveau de protection selon EN 50131-2-4 .....Grade 2
Normes respectées .....EN 50131-1, EN 50131-2-4, EN 50130-4, EN 50130-5
Classe environnementale selon EN 50130-5.....II
Températures de fonctionnement .....-10°C...+55°C
Humidité maximale .....93±3%
Dimensions ..... 62 x 137 x 42 mm
Masse .....101 g

Garantie de 5 ans à compter de la date de fabrication